Hako
technische Beschreibung

.mdd

.mdd befindet sich seit Jahren in Gruppe der besten Produzenten, die auf Büromöbel spezialisiert sind.
Von unserer Qualität zeugen die von uns erhaltenten Auszeichnungen sowie die immer steigende Nachfrage nach den von uns angebotenen Produkten.
Die Realien des heutigen Markts erforden ständiges Verbessern der Qualität - sowohl des Produkts als auch der Tätigkeiten innerhalb der Firma. Dies betrifft vor allem, neben Qualität dre Unternehmen verlaufenden Prozesse, Handelsdienstleistung und Marketing. .mdd gehört mit Sicherheit zu den Unternehmen, die für alle erwähnten Bedingungen sorgen, da siese die Grundlage des ökonomischen Firmenerfolgs sind.
Die ständigen Investitionen in den Maschinenpark, Optimierung der Verwaltungsysteme und Erweiterung der Fläche von Produktionshallen lassen uns die Zeit reduzieren, die für die Produktion eines hochqualotativen, fertigen Produkts nötig ist.

Unsere langjährige Erfahrung im Bereich von Produktion der Büromöbel bestätigt eine Referenzliste der Firmen und Institutionen, die unsere Leistungsfähigkeit und komplexen Service zu schätzen wissen.
Umweltschutzpolitik... ist eine von unseren Prioritäten.
Ständig investieren wir in die Ausstattung, die uns Energie erhalten lässt. Die industrielen Abfälle werden bei .mdd mit höchster Aufmerksamkeit recycelt. .mdd hat zahlreiche Zertifikate, die unsere Sorge um Abfallverwertung bestätigen.
Alle von uns gebrauchten Materialien sind umweltfreundkich und alle unsere Produkte haben Recyclingquote von 95%.

Allgemeine Informationen:

Gewährleistung:
.mdd-Produkte - **5 Jahre.**
Elektrische Bestandteile und Stoffe - **2 Jahre.**

Zertifikat - Melaminplatte:

Zertifikat - der Stoff:

Montage:
Produkt wird in Elementen geliefert

Verpackung:
Holzkisten, Einzelelemente auf Holzhaken befestigt; Paneele mit Folie geschützt

Plattendichte:
12 mm - 690 - 750 kg/m3
18 mm - 650 - 690 kg/m3
28 mm - 610 - 630 kg/m3
36 mm - 610 - 630 kg/m3

Rohstoffzusammensetzung *:

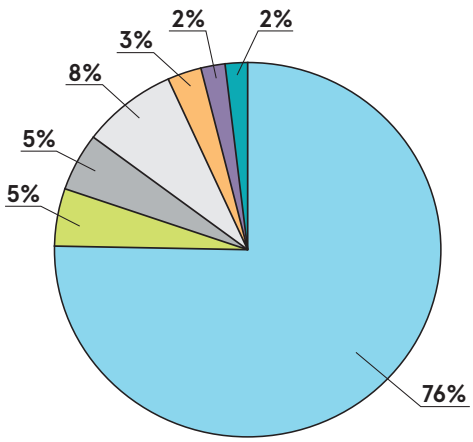

- Spanplatte
- Holz
- Stahl
- Glas
- Kunststoff
- Stoff
- Polyurethanschaum

* laut der EPD-Erklärung

Recyclingfähigkeit **
Recycling: 12% - Downcycling: 88%

Recyclinganteil
9%

CO2-Fußabdruck
155,2 kg

** durchschnittswerte für einen Vertreter einer bestimmten Gruppe; Werte können bei anderen Produkten abweichen.

Schallschutzkabinen Hako

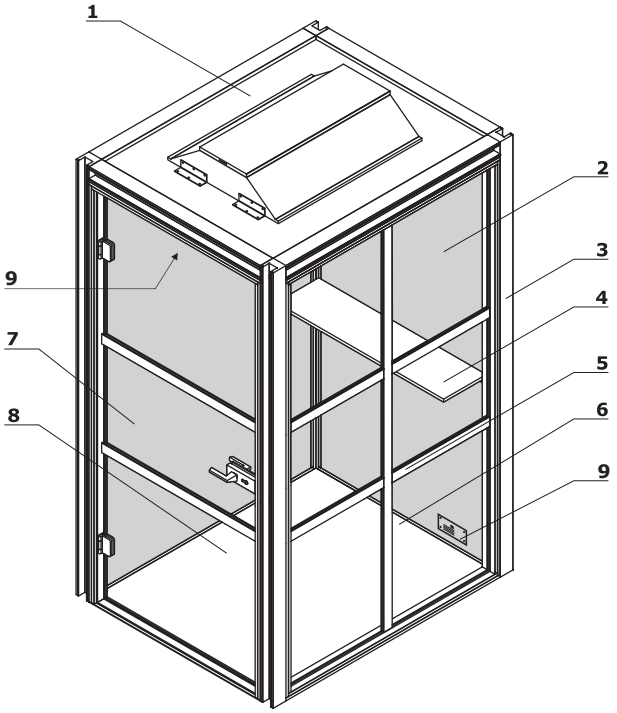

1. **Decke -** gepolstert, mit Beleuchtung und Abluftventilator ausgestattet
2. **Gepolsterter Wand -** voll, 75 mm stark, beidseitig gepolstert; akustische Füllung mit schalldämmenden Eigenschaften
3. **Säule -** 75x75 mm, pulverbeschichtet
4. **Fachboden -** MDF 12 mm, Farbe: schwarz, ausschließlich an den Polsterwänden mit einer Breite von 1000 mm befestigt
5. **Aluminiumstreifen -** 5 mm dick
6. **Glaswand -** Hartglas, 6 mm dick
7. **Glastür -** Hartglas, 8 mm dick, Ausgestattet mit Scharnieren, Türgriff mit Schloss und Dichtungssystem, um die akustischen Eigenschaften der Kabine zu verbessern
8. **Boden -** Option gegen Aufpreis - Melaminplatte + akustischer Teppichboden (Dicke 21 mm), Farbe: graphit
9. **Ventilatoren:**
   * **Belüftungsventilator** (in Fußbodennähe) - kann mit einstellbarer Lüftergeschwindigkeit ein- und ausgeschaltet werden, die genaue Position in den Maßzeichnungen
   * **Abluft-Ventilator** – mit der Deckenleuchte integriert

Elektrisches System:

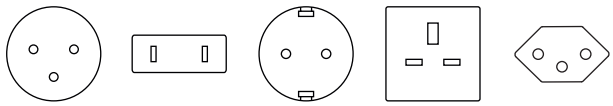

EU USA Schuko UK CH

Zusätzliche Informationen:
- die Wände haben die Schichtstruktur, die eine sehr gute Schalldämmung gewährleistet; bemerkenswerte Eigenschaften wurden durch Untersuchung in einem akkreditierten Labor gemäß ISO 23351-1: 2020 durchgeführt. Es wurde ein Zertifikat mit Ergebnis $D_{s,A}$ – 25,7 dB erhalten.
- Belüftungsfunktion - die Ventilatoren laufen noch ca. 5 Minuten nach dem Verlassen der Kabine
- maximaler Luftstrom:
  * 260 m3 / h (für Räume mit den Abmessungen HK01, HK021)
  * 520 m3 / h (für Räume mit den Abmessungen HK03).
- Lautstärke 27,5 dB (A)
- Paneel LED SLIM, 60x60cm, äußere Stromversorgung; 40W, 3200lm, 4000k, 220-240V AC, 120', RA>80, PF>0.9, weiß,, STANDARD LINE

Achtung! In der Standardversion die Schallschutzkabine ohne Bode.

Mediabox - Abmessungen (mm)

1. **Mediabox -** 2x230V + 1xUSB + 1xUSB-Typ C
   A - an der linken Wand in Bodennähe
   B - an der rechten Wand in Bodennähe
   C - an der kürzerer Wand über die Höhe von 740 mm

A, B

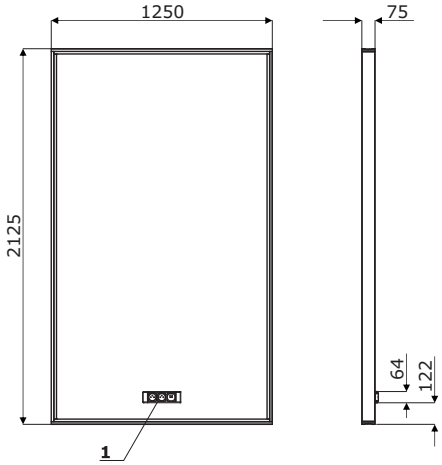

C

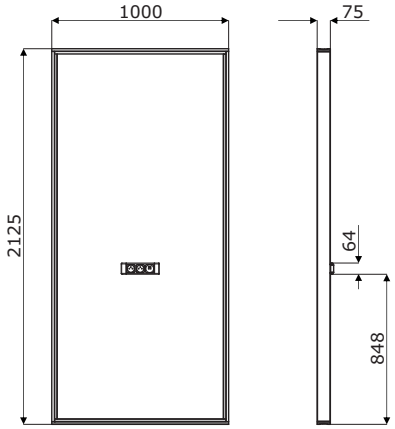

Hako

Legende:

- Bewegungssensor (aktiviert den Abluftventilator und die Beleuchtung)
- Kobelloser Lichtschalter – beliebige Standposition
- Option: linke/ rechte Tür
- Lüfter (in Fußbodennähe) können mit einstellbarer Lüftergeschwindigkeit ein- und ausgeschaltet werden - Achtung! Es wird empfohlen, die Ventilatoren nicht zu bedecken, um den Luftzug nicht einzugrenzen
- Abluftventilator ist mit der Deckenleuchte integriert

HK01

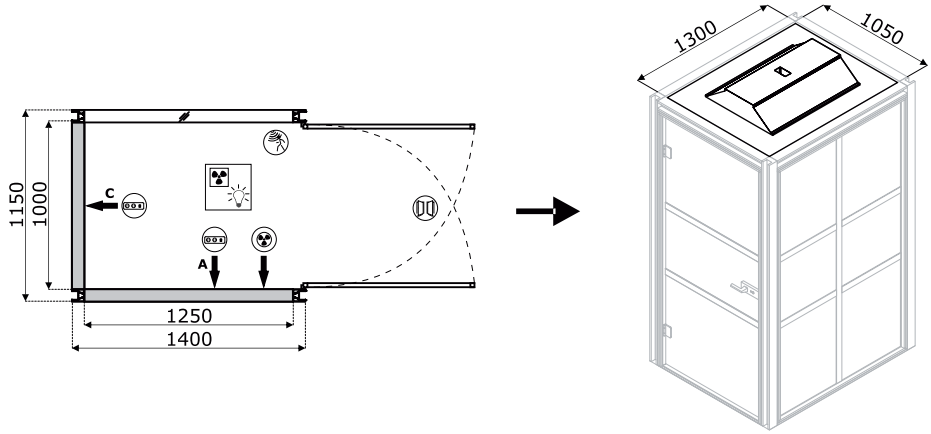

HK021

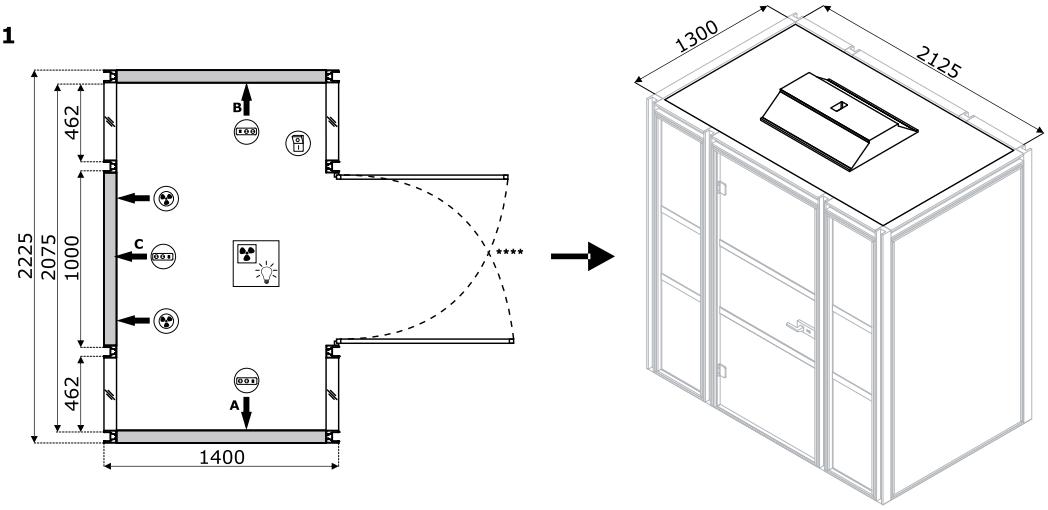

HK04

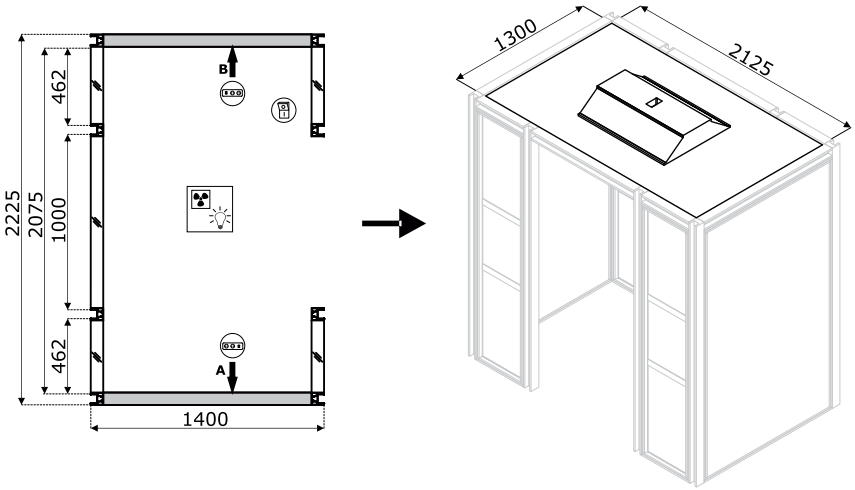

Hako

Legende:

Kobelloser Lichtschalter – beliebige Standposition

Schiebetür

Lüfter (in Fußbodennähe) können mit einstellbarer Lüftergeschwindigkeit ein- und ausgeschaltet werden - Achtung! Es wird empfohlen, die Ventilatoren nicht zu bedecken, um den Luftzug nicht einzugrenzen

Abluftventilator ist mit der Deckenleuchte integriert

HK08 *

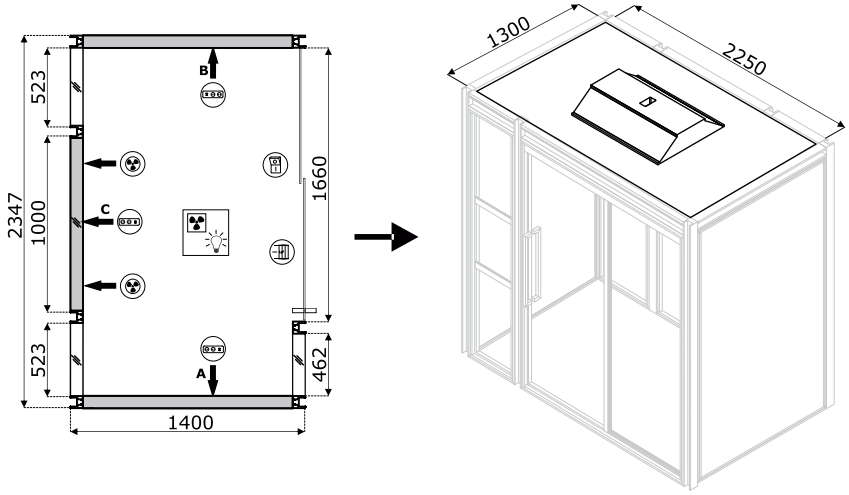

HK03

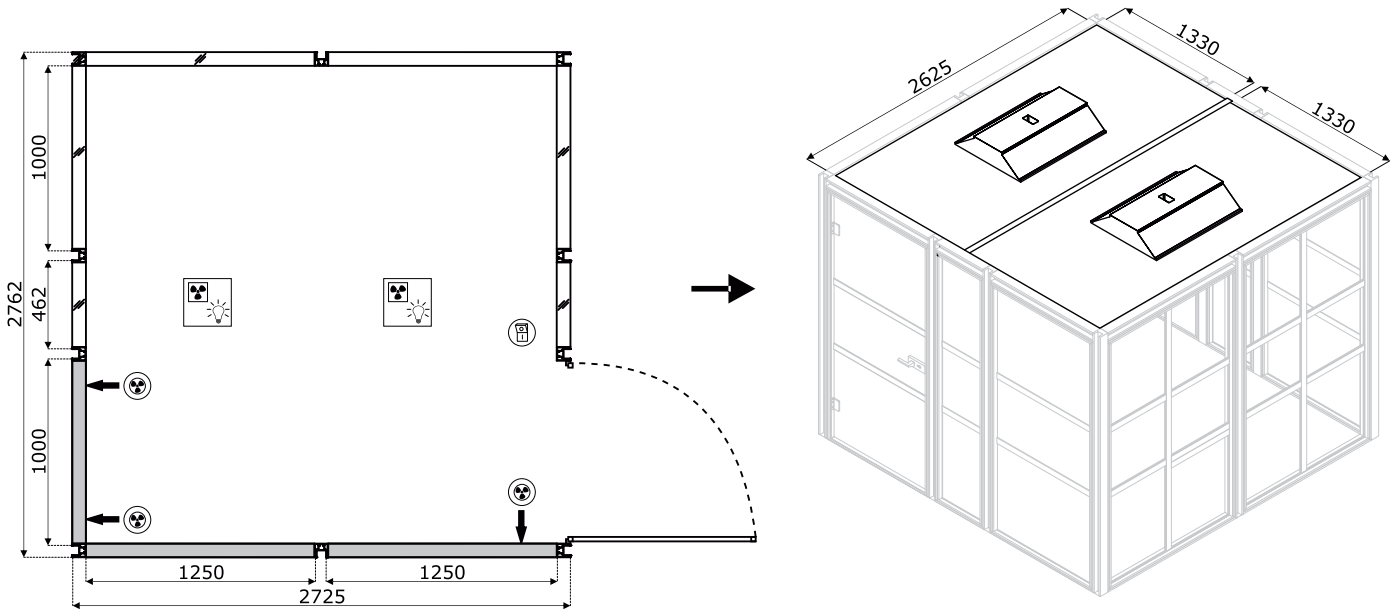

* mattierte Streifen an den Vorderwänden der Schiebetür

Hako

Legende:

Bewegungssensor (aktiviert den Abluftventilator und die Beleuchtung)

Kobelloser Lichtschalter – beliebige Standposition

Lüfter (in Fußbodennähe) können mit einstellbarer Lüftergeschwindigkeit ein- und ausgeschaltet werden - Achtung! Es wird empfohlen, die Ventilatoren nicht zu bedecken, um den Luftzug nicht einzugrenzen

Abluftventilator ist mit der Deckenleuchte integriert

HK05

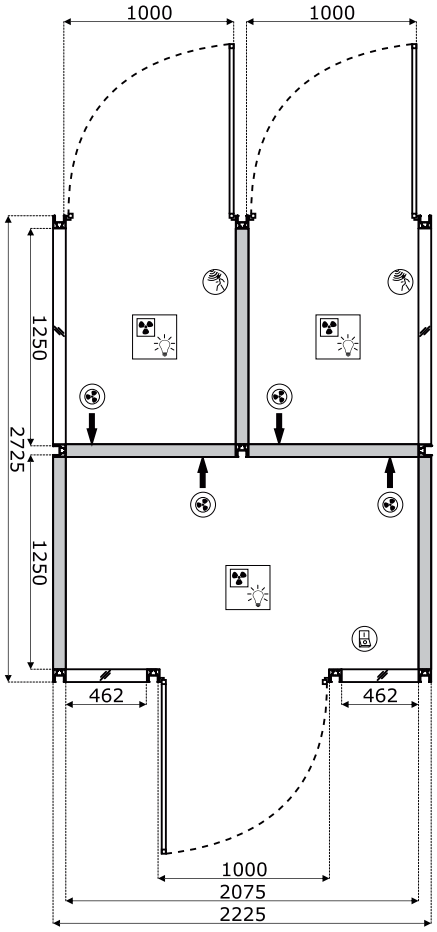

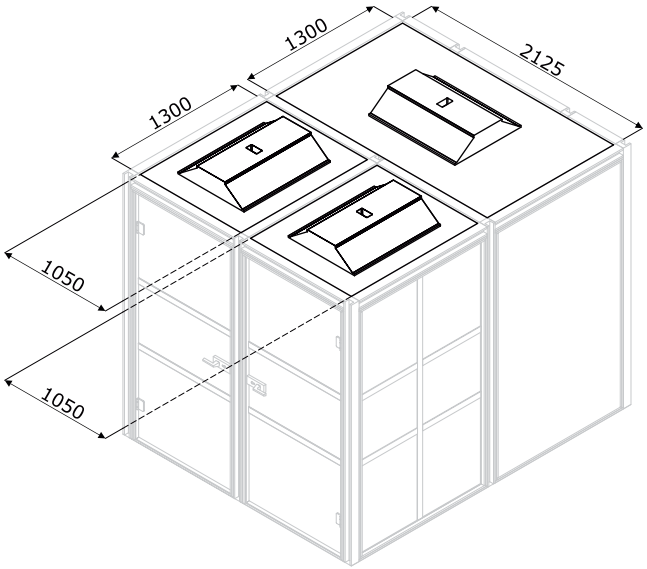

Hako

Legende:

Bewegungssensor (aktiviert den Abluftventilator und die Beleuchtung)

Kobelloser Lichtschalter – beliebige Standposition

Lüfter (in Fußbodennähe) können mit einstellbarer Lüftergeschwindigkeit ein- und ausgeschaltet werden - Achtung! Es wird empfohlen, die Ventilatoren nicht zu bedecken, um den Luftzug nicht einzugrenzen

Abluftventilator ist mit der Deckenleuchte integriert

HK06

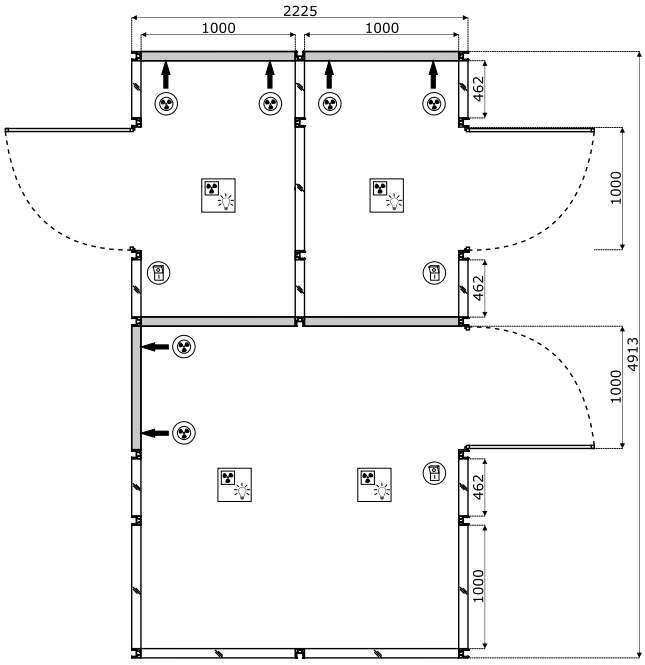

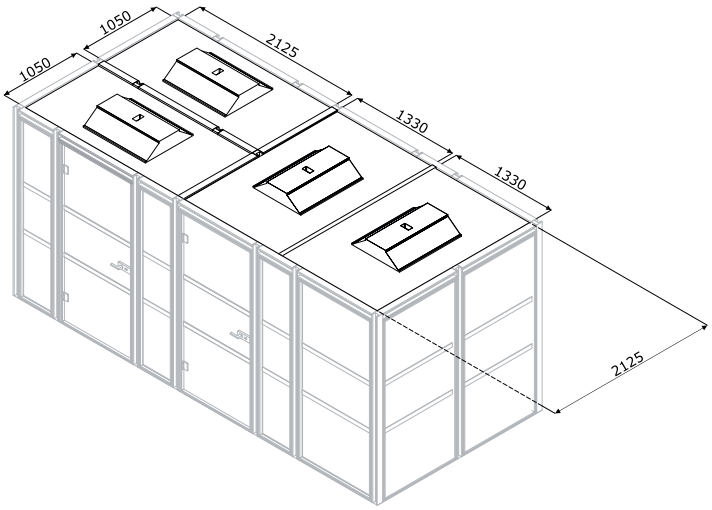

HK07

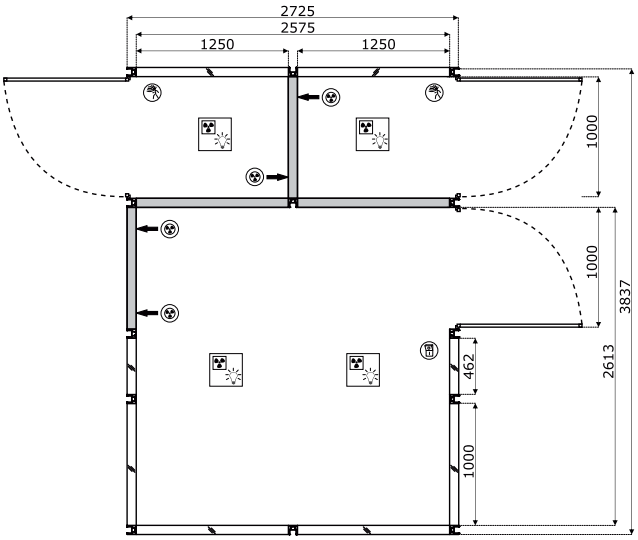

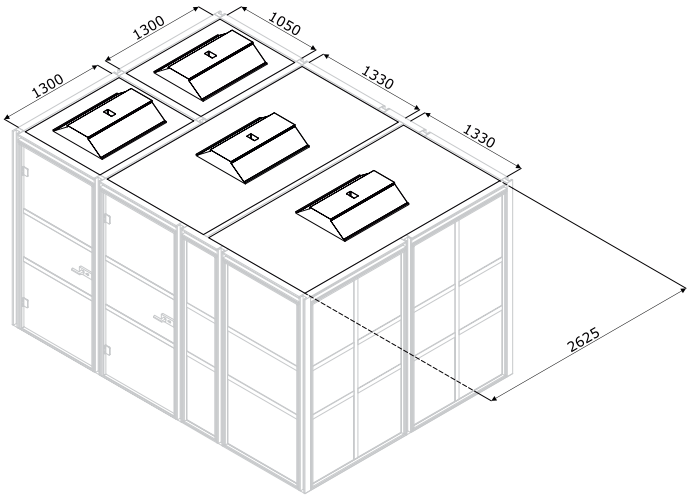

Beispielkonfigurationen

HK01

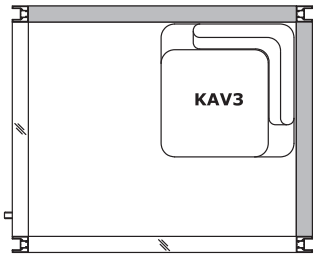

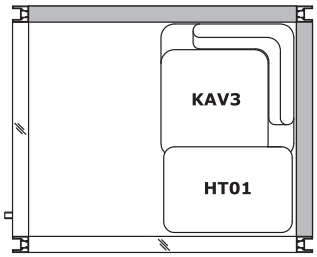

HK021

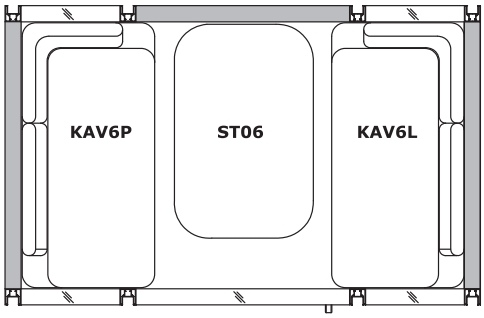

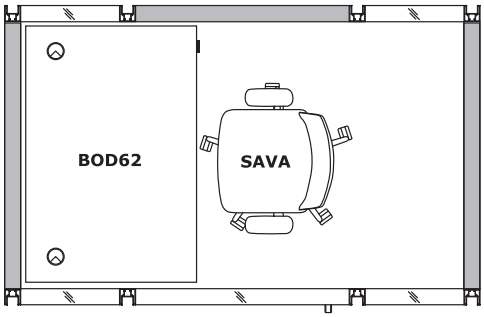

HK03

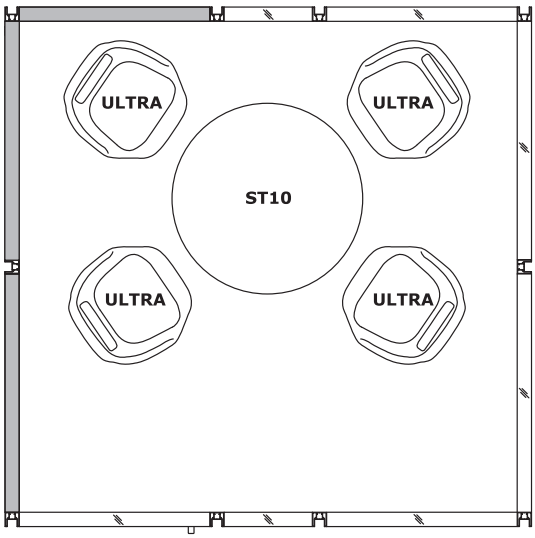

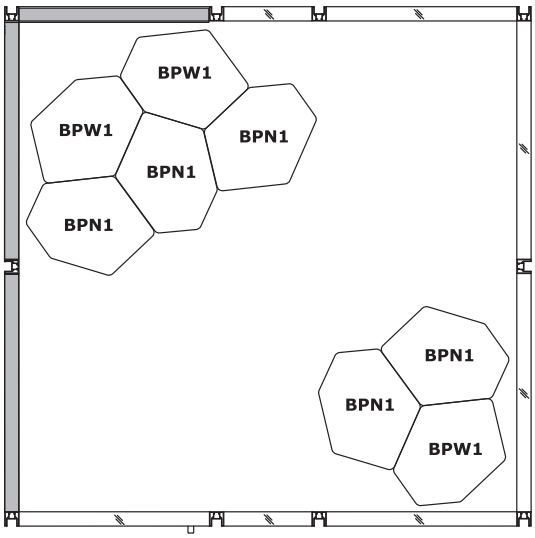

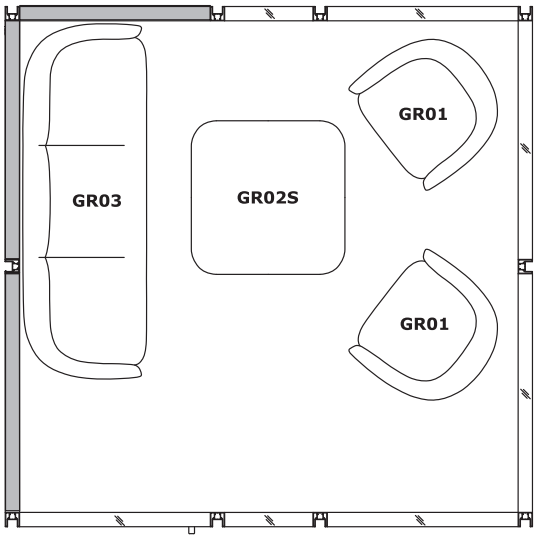

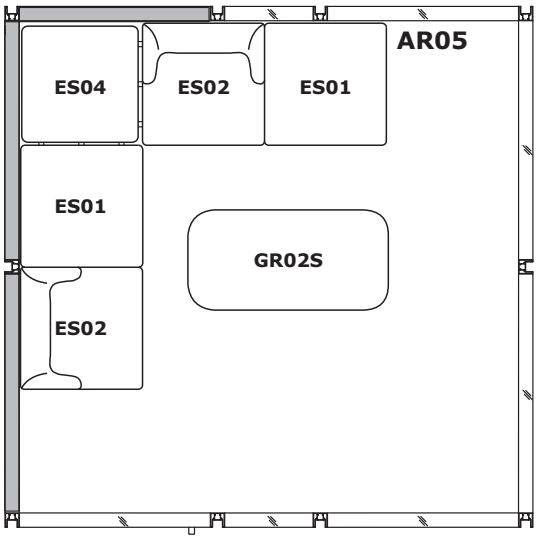

Schallschutzkabinen - Hako *

HK01
1150 / 1400 / 2341
399.7 kg

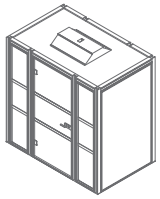

HK021
2225 / 1400 / 2341
534.66 kg

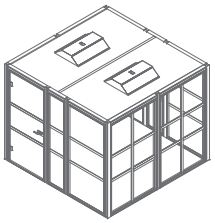

HK03
2762 / 2725 / 2341
942.3 kg

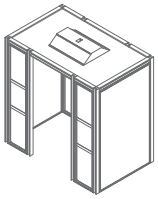

HK04
2225 / 1400 / 2341
442 kg

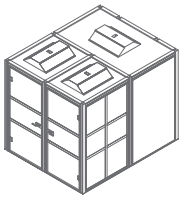

HK05
2225 / 2725 / 2341
995.06 kg

HK06
4913 / 2225 / 2341
1572 kg

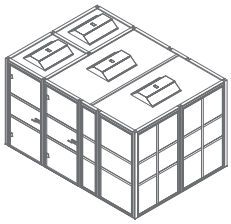

HK07
3838 / 2725 / 2341
1437.4 kg

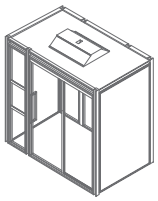

HK08
2347 / 1400 / 2283
533 kg

Fach *

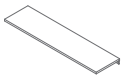

HK1P
980 / 250 / 156
8 kg

* Abmessungen in Millimetern: Breite x Tiefe x Höhe

Stoff Mica - zweite Preisgruppe

MC-2496-64183
Pink

MC-2496-64146
Rot

MC-2497-64146
Dunkelrot

MC-2497-66006
Marineblau

MC-2496-66030
Blau

MC-2497-67042
Meereblau

MC-2497-67017
Flaschengrün

MC-2497-68146
Grün

MC-2497-62048
Oliv

MC-2496-62093
Hellolivgrün

MC-2496-62095
Senffarbe

MC-2496-62096
Gelb

MC-2496-61008
Beige

MC-2496-60000
Hellgrau

MC-2497-60000
Grau

MC-2497-60021
Anthrazit

MC-2496-66031
Hellblau

MC-2496-67015
Mintfarbe

MC-2497-64029
Dunkelrot

Technische Daten:

Material	recyceltes Post-Consumer-Polyester 97%, Polyester 3%
Stoffgewicht	305g/lm
Scheuertouren	60,000 reibt Martindale (EN ISO 12947-2)
Pilling	skala 1-5, max. 5 - EN ISO 12945-2EN ISO 12945-2, 4-5
Lichtechtheit	skala 1-8, max. 8 - EN ISO 105-B02, 5-8
Reibechtheit nass/trocken	trocken: 4-5, nass: 4-5, skala 1-5, max. 5 - EN ISO 105x12
Feuersicherung	CA TB 117-2013 ASTM E 84 Klasse I. BS EN 1021-1 Zigarette BS EN 1021-2 Match BS 476 Teil 7 Klasse I

Stoff Medley - zweite Preisgruppe

M-68005
Dunkelolivgrün

M-66008 Grau

M-64019 Rot

M-63064 Pink

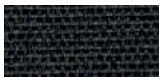
M-60999 Schwarz

M-61189 Beige

M-60003
Hellgrau

M-62054
Senfgelb

M-62002 Gelb

M-66010 Blau

M-65011
Grau-violett

M-63017
Rostbraun

M-67006
Hellblau

Technische Daten:

Material	polyester 100%
Stoffgewicht	510 g/lm (16.45 oz/lin.yd.)
Scheuertouren	BS EN ISO 12947-2, 75,000 Martindale
Pilling (Knötchenbildung)	Skala 1-5, max. 5, EN ISO 12945-2 (4)
Lichtechtheit	Skala 1-8, max. 8, EN ISO 105-B02 (5-7)
Reibechtheit nass/trocken	Skala 1-5, max. 5, EN ISO 105x12 (nass/trocken (4-5/4-5)
Akustische Schallabsorption	ISO 354
Brandschutznormen	BS EN 1021-1 (Zigarette) BS 476 Partie 7, Class 2 Class Uno UNI 9174 - UNI 8457 CA TB 117-2013 ASTM E 84 Class I

Stoff Go Check - zweite Preisgruppe

G-66136 Blau

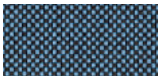
G-66135 Hellblau

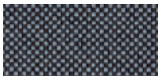
G-60080 Dunkelgrau

G-66138 Marineblau

G-60084 Dunkelanthrazit

G-68149 Dunkelgrün

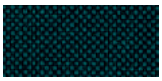
G-68152 Grün

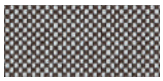
G-60079 Grau

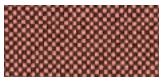
G-64183 Marsala

G-63079 Orange

G-64171 Rot

G-64172 Dunkelrot

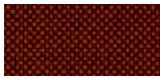
G-61144 Braun

G-61145 Dunkelbraun

Technische Daten:

Material	100% Trevira CS
Stoffgewicht	435g/lm
Scheuertouren	80,000 reibt Martindale (EN ISO 12947-2)
Pilling	skala 1-5, max. 5 - EN ISO 12945-2, 5
Lichtechtheit	skala 1-8, max. 8 - EN ISO 105-B02, 5-8
Reibechtheit nass/trocken	trocken: 4-5, nass: 4-5, skala 1-5, max. 5 - EN ISO 105x12
Feuersicherung	BS EN 1021 1 & 2 Zigarette und Streichholz BS EN 1021-1 Zigarette BS 5852 Crib 5 BS 7176 Mittlere Gefahr DIN 4102 - B1 NFP 92-503 / 504/505 M1 ÖNORM A3800-B1-B3825-Q1 UK Klasse Uno UNI 9175 Klasse 1 I EMME FAR / JAR 25.853 (a) (i) (ii) CA TB 117-2013 DIN EN 13501-1 B-s1, d0 AM 18 - NF D 60-013- (nur für Stoff)

Stoff Charles * - zweite Preisgruppe

C-01 Schwarz

C-05 Grau

C-06 Beige

C-14 Braun

C-18 Rostbraun

C-21 Rot

C-30 Pink

C-31 Marsala

C-32 Dunkelblau

C-35 Blau

C-41 Gelb

C-44 Oliv

C-45 Grün

Technische Daten:

Material	100% Polyester
Stoffgewicht	433g/m2
Scheuertouren	90,000 Zyklen Martindale (EN ISO 12947-2)
Pilling	EN ISO 12945-2, 5
Lichtechtheit	EN ISO 105-B02, 5
Reibechtheit nass/trocken	trocken: 4-5, nass: 4-5,EN ISO 105x12
Feuersicherung	EN 1021, 1

*** Es besteht die Möglichkeit, das Produkt im vollen Farbspektrum von Charles laut dem Musterkatalog Dekoma innerhalb der Standardlieferzeit zu bestellen.**

Stoff Synergy - dritte Preisgruppe

Technische Daten:

Material	95% Virgin wool, 5% Polyamide	
Stoffgewicht	400g/m2 (560g/lm)	
Scheuertouren	100.000 Martindale	
Lichtechtheit	ISO 105 - B02	5
Reibechtheit nass/trocken	EN ISO 105x12 (trocken/nass)	4-4
Brandschutznormen	EN 1021 - 1&2 (cigarette & match) BS 7176 Low Hazard NF D 60-013 ÖNORM B 3825 & A 3800-1 (58 kg/m3 CMHR Foam) UNI 9175 Classe 1 IM EN 13501-1 Adhered Class D, s1, d0 IMO FTP Code (Part 8) The Furniture and Furnishing (Fire) (Safety) Regulations 1988 (Domestic Cigarette and Match) BS 5852 Ignition Source 5 when FR treated BS 7176 Medium Hazard when FR treated EN 13501-1 Adhered Class B, s1, d0 when FR treated EN 13501-1 Un-adhered Class D, s2, d0 when FR treated BS 5867-2: Type B Curtains & Drapes when FR treated	

Stoff Silvertex - dritte Preisgruppe

Es besteht die Möglichkeit, das Produkt in vollem Farbspektrum von Silvertex laut dem Musterkatalog Spradling innerhalb von 15 Werktagen zu bestellen.

Technische Daten:

Material	Beschichtung: 100% Vinyl Träger: 100% Poyester Hi-Loft²™
Stoffgewicht	685 gr/m2
Abriebfestigkeit	>300,000 Zyklen Martindale
UV-Beständigkeit	>= 7 (1000 Std., Blauwollskala)
Kältebruchresistenz	-23°C
Flammschutzausrüstung	NF P 92-503 / M2 EN 1021, Part 1&2 DIN 4102 B2 ÖNORM B 3825, Gruppe I - Schwerbrennbares Verhalten ÖNORM A 3800, Teil I, Qualmbildungsklasse QI - schwachqualmend IMO Res. MSC.307 (88) (2010 FTP Code) Annex I Part 8 (MED) Marine Equipment Directive in its current valid version UNI 91 75 (1987) / UNI 9175/FAI (1994) Classe I.IM (uno I EMME) UNE 23.727-90 IR /M2 EN 71-2: 2006+AI: 2007 Safety of Toys - Part 2: Flammability ECE R I I 8 (replaces Directive 95/28/EC) FMVSS 302 FAR 25/853
Keimresistent	Antimikrobielle Ausrüstung, Antibakterielle Ausrüstung, Antimykotische Ausrüstung

Stoff Oceanic - dritte Preisgruppe

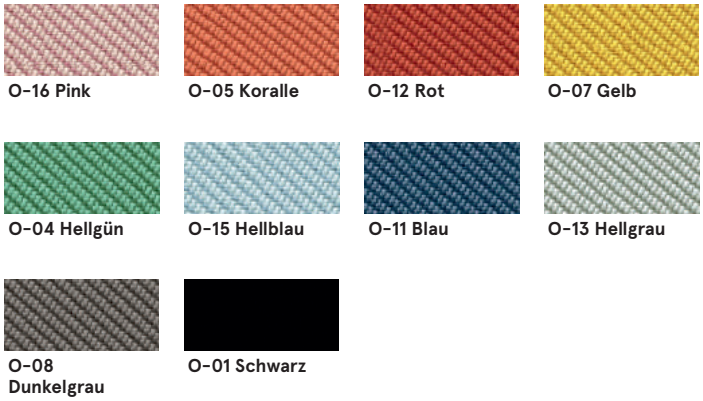

Technische Daten:

Material	100% recyceltes Post-Consumer-Polyester
Stoffgewicht	497g/m2
Scheuertouren	100,000 Zyklen Martindale (EN ISO 12947-2)
Pilling	EN ISO 12945-2, 5
Lichtechtheit	EN ISO 105-B02, 5
Reibechtheit nass/trocken	trocken: 4, nass: 4, EN ISO 105x12
Feuersicherung	EN 1021, - 1&2 (Zigarette, Streichholz) BS 7176 Low Hazard BS 5852 Ignition Source BS 7176 Medium Hazard

Stoff Quest - dritte Preisgruppe

Technische Daten:

Material	100% recyceltes Post-Consumer-Polyester
Stoffgewicht	330g/m2
Scheuertouren	100,000 Zyklen Martindale (EN ISO 12947-2)
Lichtechtheit	EN ISO 105-B02, 4-6
Reibechtheit nass/trocken	trocken: 4, nass: 4, EN ISO 105x12
Feuersicherung	EN 1021, - 1&2 (Zigarette, Streichholz) BS 7176 Low Hazard UNI 9175 Classe 1 IM BS 476 Part 7 Class 1Y (Adhered) EN 13501-1 Adhered Class B, s1, d0 EN 13501-1 Un-adhered Class B, s1, d0 BS 5852 Ignition Source 5 with EnviroFlam5 BS 7176 Medium Hazard with EnviroFlam5 IMO FTP Code (Part 8) with EnviroFlam5

Stoff Grain - dritte Preisgruppe

Technische Daten:

Material	92% recyceltes Post-Consumer-Polyester 8% Polyester
Stoffgewicht	615g/m2
Scheuertouren	100,000 Zyklen Martindale (EN ISO 12947-2)
Pilling	EN ISO 12945-2, 5
Lichtechtheit	EN ISO 105-B02, 5-7
Reibechtheit nass/trocken	trocken: 4-5, nass: 4-5, EN ISO 105x12
Feuersicherung	BS EN 1021 1&2 Zigarette, Streichholz BS EN 1021-1 Zigarette CA TB 117-2013

Stoff Atlas - vierte Preisgruppe

AS-531 Orange

AS-501 Pink

AS-651 Rot

AS-681 Dunkelrot

AS-391 Braun

AS-781 Marineblau

AS-161 Dunkelgrau

AS-111 Hellgrau

AS-971 Hellgün

AS-981 Dunkelgrün

Technische Daten:

Material	90% new wool, 10% nylon
Stoffgewicht /lfm	286g/m2, 400g/lm
Scheuertouren	100,000 cykli Martindale, EN ISO 12947
Lichtechtheit	ISO 105 B02: 6-7
Reibechtheit nass/trocken	ISO 105-X12:2001, (wet/dry) 4-5/4-5
Feuersicherung	BS EN 1021-2 Match,BS EN 1021-1 Cigarette, BS 5 5852 Crib 5, BS 5852 ignition source 3, BS 5852 Part 1, NF D 60 013, UNI 9175 1IM, US Cal. Bull. 117-2013

Gestell - Metall

M010 Hellgrau halbmatt RAL7044

M014 Rot halbmatt RAL3016

M154 Anthrazit halbmatt RAL7043