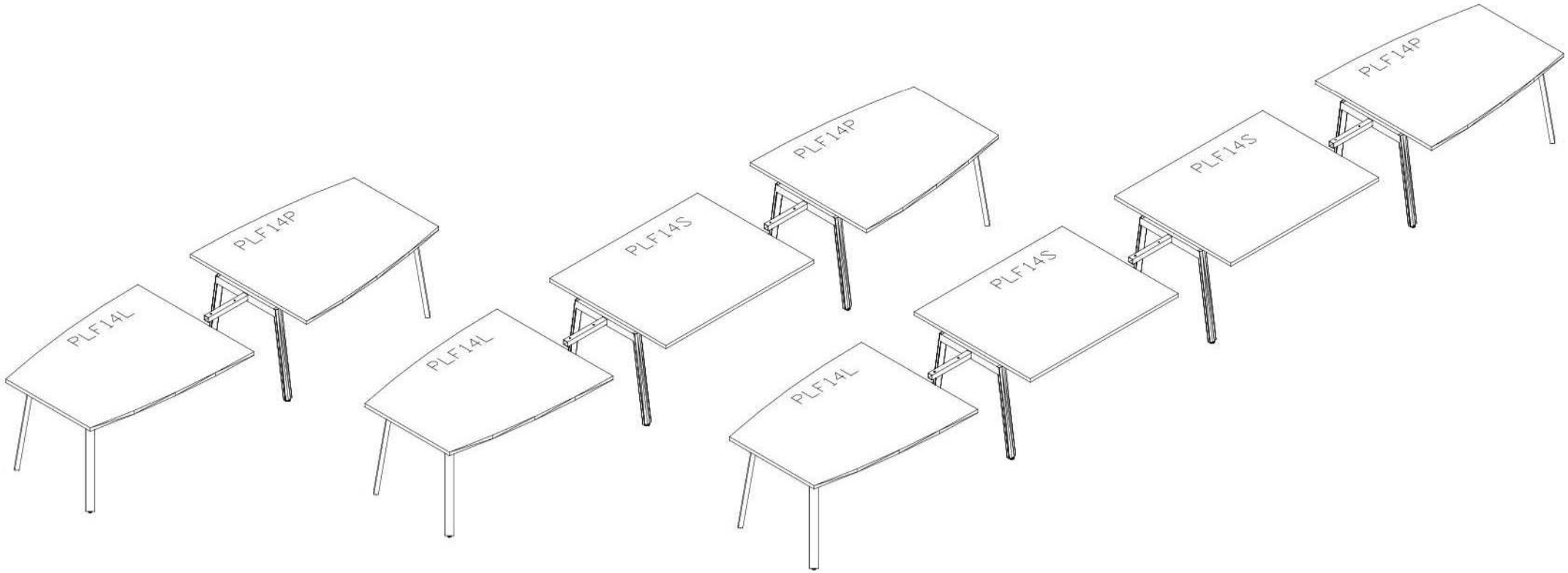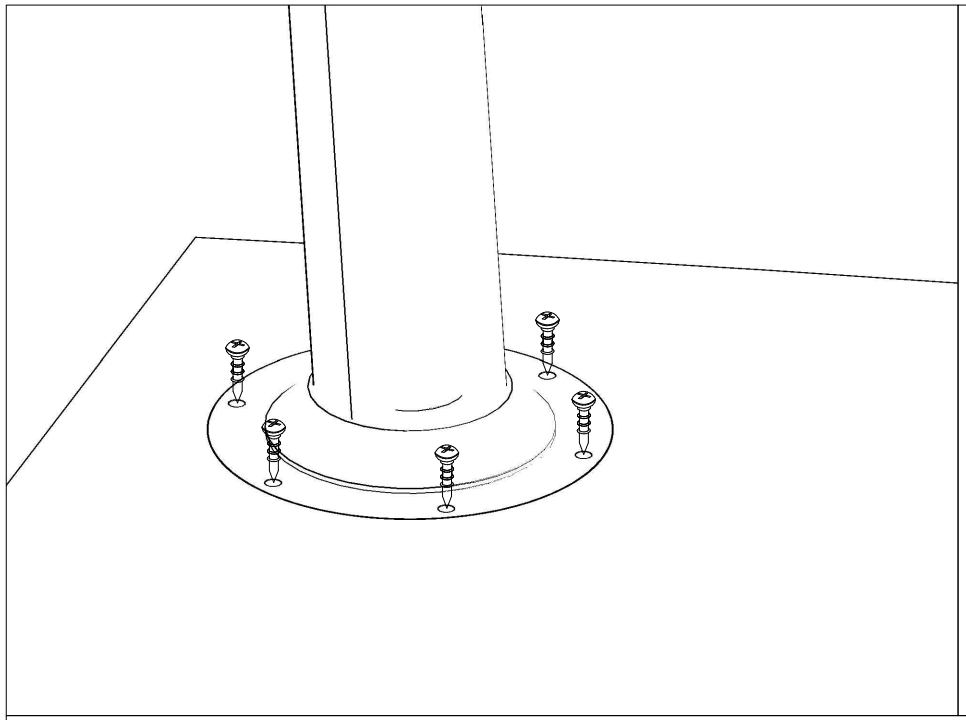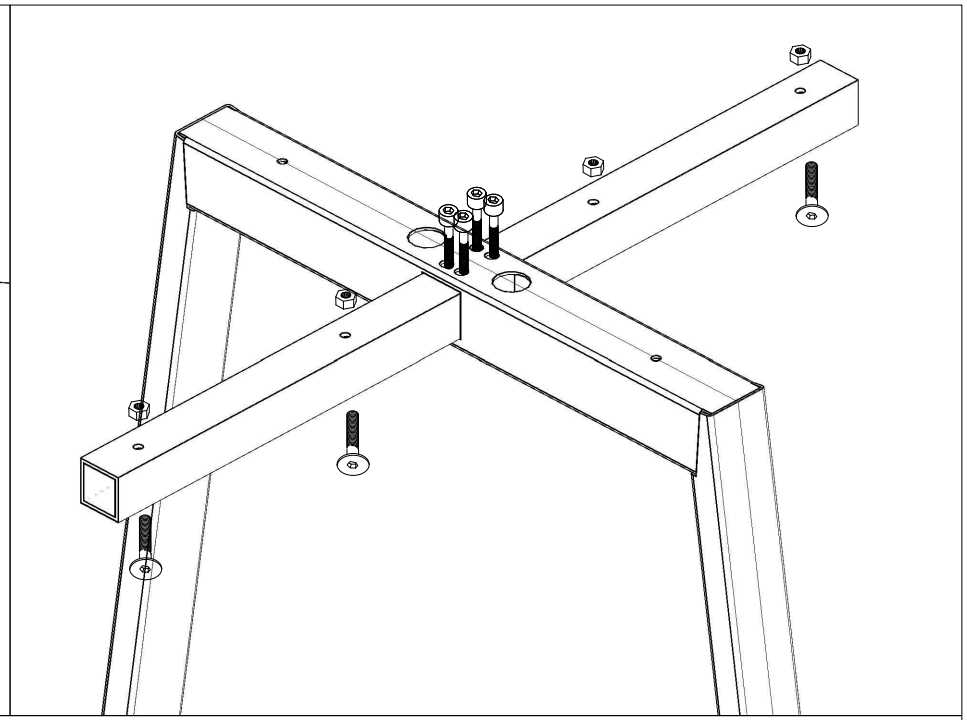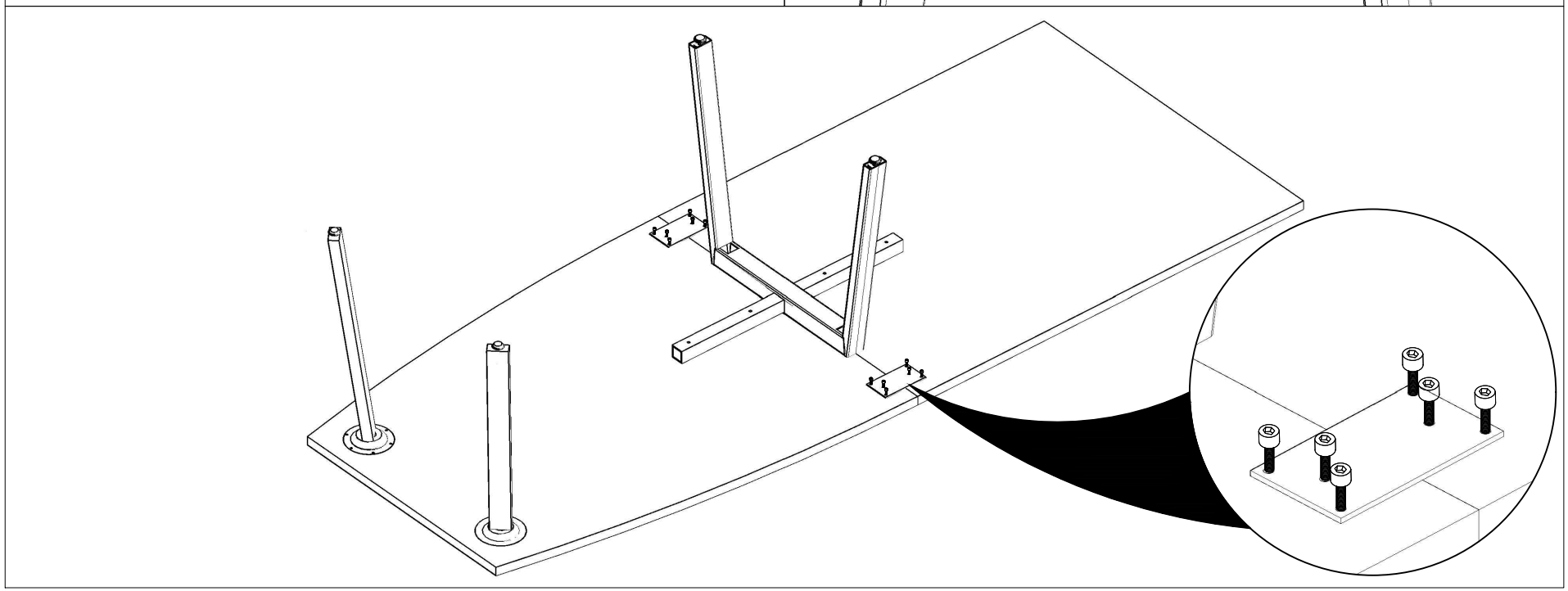
PLF14L
PLF14P
PLF14L
PLF14S
PLF14P
PLF14L
PLF14S
PLF14S
PLF14P