Paralel
technische Beschreibung

.mdd

.mdd befindet sich seit Jahren in Gruppe der besten Produzenten, die auf Büromöbel spezialisiert sind.
Von unserer Qualität zeugen die von uns erhaltenten Auszeichnungen sowie die immer steigende Nachfrage nach den von uns angebotenen Produkten.
Die Realien des heutigen Markts erforden ständiges Verbessern der Qualität - sowohl des Produkts als auch der Tätigkeiten innerhalb der Firma. Dies betrifft vor allem, neben Qualität dre Unternehmen verlaufenden Prozesse, Handelsdienstleistung und Marketing. .mdd gehört mit Sicherheit zu den Unternehmen, die für alle erwähnten Bedingungen sorgen, da siese die Grundlage des ökonomischen Firmenerfolgs sind.
Die ständigen Investitionen in den Maschinenpark, Optimierung der Verwaltungsysteme und Erweiterung der Fläche von Produktionshallen lassen uns die Zeit reduzieren, die für die Produktion eines hochqualotativen, fertigen Produkts nötig ist.

Unsere langjährige Erfahrung im Bereich von Produktion der Büromöbel bestätigt eine Referenzliste der Firmen und Institutionen, die unsere Leistungsfähigkeit und komplexen Service zu schätzen wissen.
Umweltschutzpolitik... ist eine von unseren Prioritäten.
Ständig investieren wir in die Ausstattung, die uns Energie erhalten lässt. Die industrielen Abfälle werden bei .mdd mit höchster Aufmerksamkeit recycelt. .mdd hat zahlreiche Zertifikate, die unsere Sorge um Abfallverwertung bestätigen.
Alle von uns gebrauchten Materialien sind umweltfreundkich und alle unsere Produkte haben Recyclingquote von 95%.

Allgemeine Informationen:

Gewährleistung:
.mdd-Produkte - **5 Jahre.**
Elektrische Bestandteile und Stoffe - **2 Jahre.**

Zertifikat - der Stoff:

Montage:
Das Produkt wird im Ganzen geliefert

Verpackung:
Karton

Rohstoffzusammensetzung *:

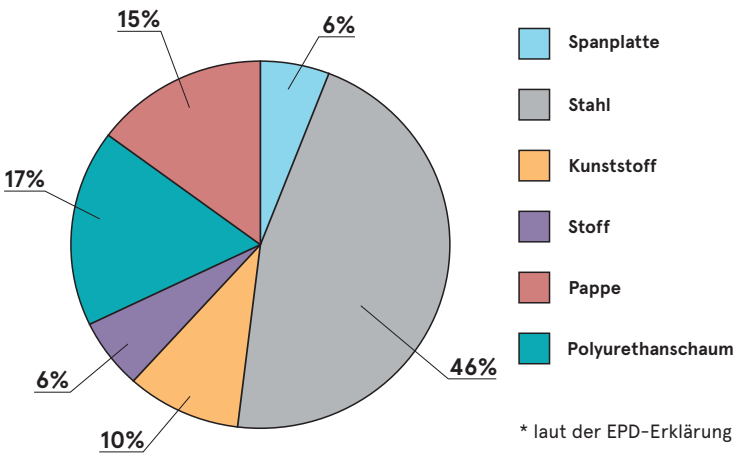

* laut der EPD-Erklärung

Recyclingfähigkeit **
Recycling: 100% - Downcycling: 0%

Recyclinganteil
34%

CO2-Fußabdruck
31,1 kg

** durchschnittswerte für einen Vertreter einer bestimmten Gruppe; Werte können bei anderen Produkten abweichen.

Technische Beschreibung

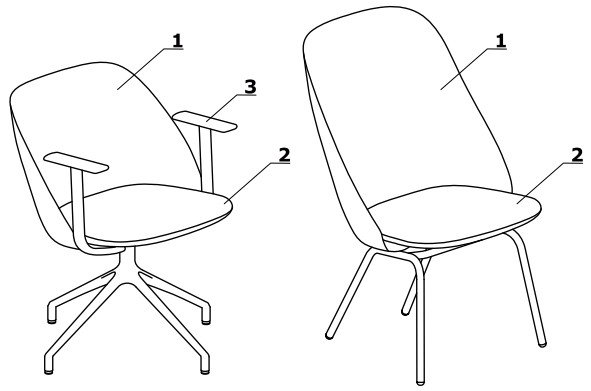

1. Rückenlehne - geformter Schaum, Dichte von 75 kg/m3, gepolstert
2. Sitz - geformter Schaum, Dichte von 98 kg/m3, gepolstert
OPTION GEGEN AUFPREIS:
3. Armlehnen - Holz - Naturbuche, Schwarz

- Tragkraft 120 kg

Basen

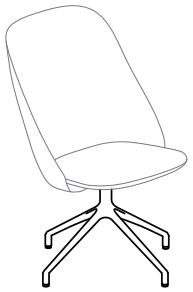

PR1P19
PR2P19

Basis PR1P19/PR2P19:
- 4 - Sternfuß, Aluminium, pulverbeschichtet
- Drehsitz - 360°
- Aluminiumguss
- Beine sind mit Füßchen aus Polypropylen abgeschlossen
- OPTION GEGEN AUFPREIS - poliertes Aluminium

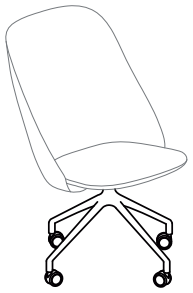

PR1P19K
PR2P19K

Basis PR1P19K/PR2P19K:
- 4 - Sternfuß, Aluminium,, pulverbeschichtet
- Drehsitz - 360°
- Aluminiumguss
- Castor - Räder für weiche Boden
- OPTION GEGEN AUFPREIS - Castor-Räder für harte Flächen
- OPTION GEGEN AUFPREIS - poliertes Aluminium

PR1P20
PR2P20

Basis PR1P20/PR2P20:
- 4 - beinige Basis, Metall
- Gestell aus einem Rohr Ø22 mm, pulverbeschichtet

Basen

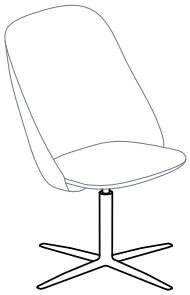

PR1P21
PR2P21

Basis PR1P21/PR2P21:
- 4 - Sternfuß, Aluminium, Ø=730 mm, h=360 mm, pulverbeschichtet
- Drehsitz - 360°
- OPTION GEGEN AUFPREIS - Kippmechanismus

PR1P22
PR2P22

Basis PR2P22:
- 5 - Sternfuß, Aluminium, Ø=630 mm, h=360 mm, pulverbeschichtet
- Drehsitz - 360°
- Kippmechanismus mit Verriegelung
- Gassäule, Stahl, Farbe: schwarz, Verstellbereich 120 mm (450 - 570 mm)
- Castor - Räder für weiche Boden
- OPTION GEGEN AUFPREIS - Castor-Räder für harte Flächen

Abmessungen

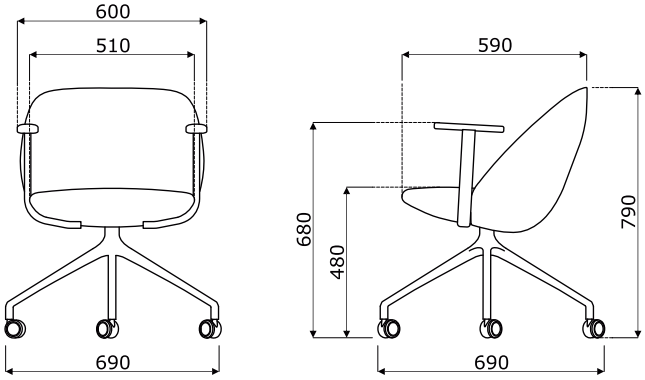

PR1P19K

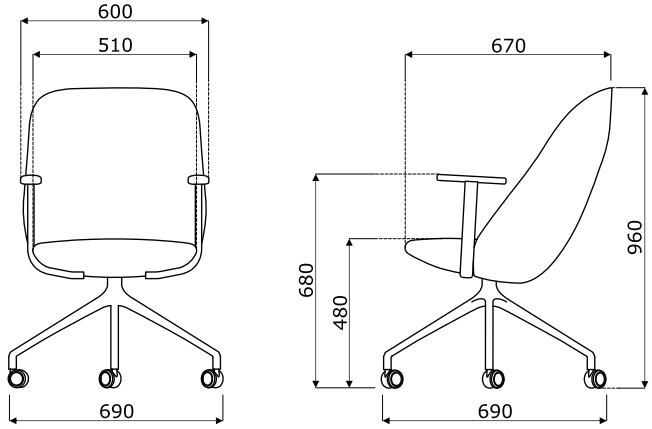

PR2P19K

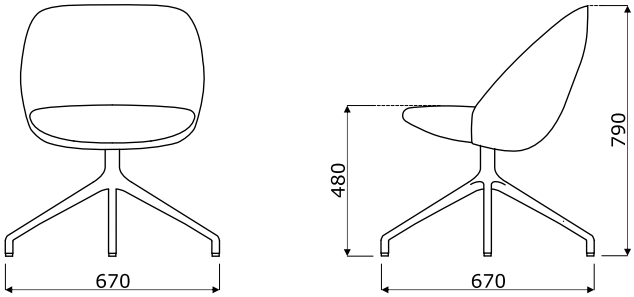

PR1P19

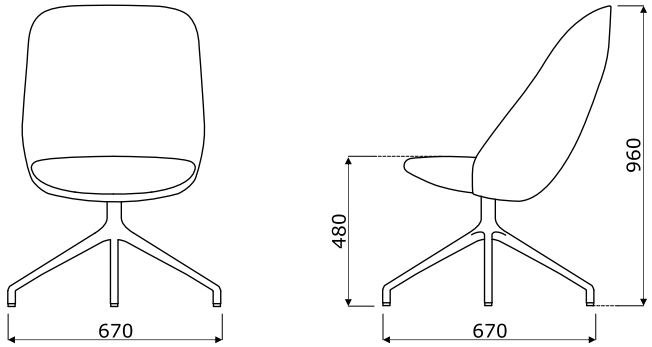

PR2P19

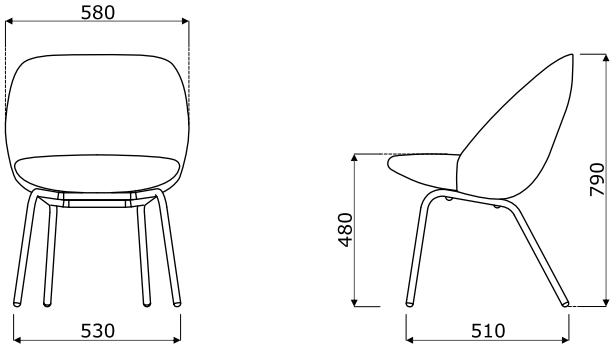

PR1P20

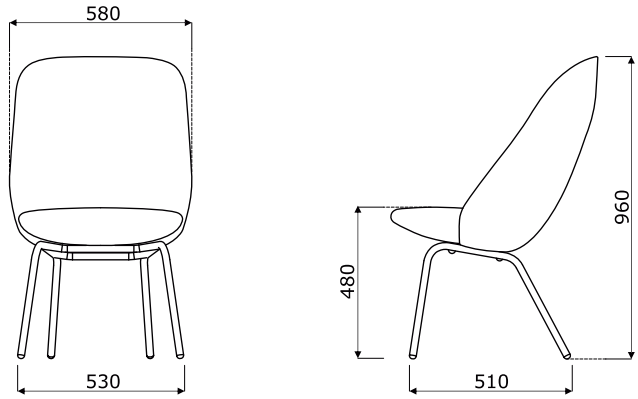

PR2P20

Abmessungen

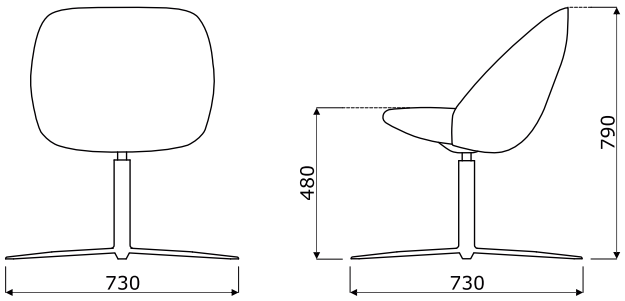

PR1P21

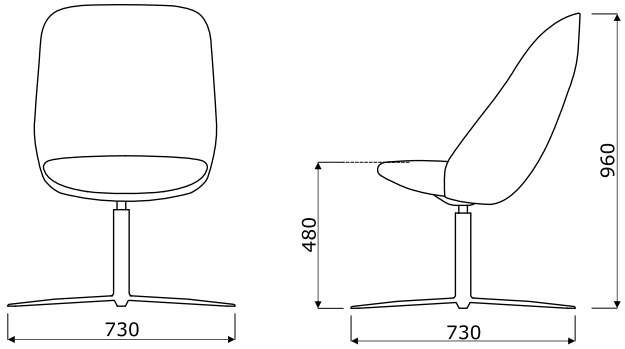

PR2P21

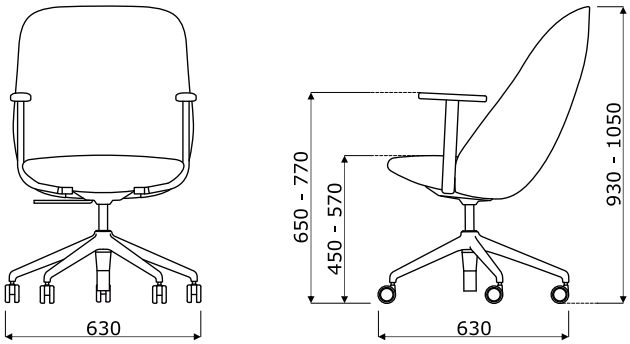

PR2P22

Paralel *

PR1P19
670 / 670 / 790
9.7 kg

PR1P19K
690 / 690 / 790
9.7 kg

PR1P20
530 / 510 / 790
9.7 kg

PR1P21
730 / 730 / 790
9.7 kg

PR2P19
670 / 670 / 960
9.7 kg

PR2P19K
690 / 690 / 960
9.7 kg

PR2P20
530 / 510 / 960
9.7 kg

PR2P21
730 / 730 / 960
9.7 kg

PR2P22
630 / 630 / 930
9.7 kg

* Abmessungen in Millimetern: Breite x Tiefe x Höhe

Basis - Metall

M013 Dunkelrot
halbmatt RAL3007

M015 Weiß
halbmatt RAL9010

M026 Oliv
halbmatt RAL6013

M028 Ziegelrot
halbmatt RAL0404040

M029 Gelb
halbtatt RAL0807060

M030 Beige
halbmatt RAL0608005

M115 Schwarz
halbmatt RAL9005

M154 Anthrazit
halbmatt RAL7043

Poliertes
Aluminium *

Basis PR1P21, PR2P21 - Metall

M115 Schwarz
halbmatt RAL9005

Stoff Medley - zweite Preisgruppe

M-68005
Dunkelolivgrün

M-66008 Grau

M-64019 Rot

M-63064 Pink

M-60999 Schwarz

M-61189 Beige

M-60003
Hellgrau

M-62054
Senfgelb

M-62002 Gelb

M-66010 Blau

M-65011
Grau-violett

M-63017
Rostbraun

M-67006
Hellblau

Technische Daten:

Material	polyester 100%
Stoffgewicht	510 g/lm (16.45 oz/lin.yd.)
Scheuertouren	BS EN ISO 12947-2, 75,000 Martindale
Pilling (Knötchenbildung)	Skala 1-5, max. 5, EN ISO 12945-2 (4)
Lichtechtheit	Skala 1-8, max. 8, EN ISO 105-B02 (5-7)
Reibechtheit nass/trocken	Skala 1-5, max. 5, EN ISO 105x12 (nass/trocken (4-5/4-5)
Akustische Schallabsorption	ISO 354
Brandschutznormen	BS EN 1021-1 (Zigarette) BS 476 Partie 7, Class 2 Class Uno UNI 9174 - UNI 8457 CA TB 117-2013 ASTM E 84 Class I

Stoff Atlantic * - zweite Preisgruppe

A-67043
Dunkeltürkis

A-67030 Meerblau

A-60141 Hellgrau

A-60011 Grau

A-66064
Dunkelblau

A-65037 Violett

A-62048 Oliv

A-64089 Rot

A-61078 Beige

A-60025
Anthrazit

Technische Daten:

Material	polyester 100%
Stoffgewicht	530 g/lm (17.09 oz/lin.yd.)
Scheuertouren	BS EN ISO 12947-2, 110,000 Martindale
Pilling (Knötchenbildung)	Skala 1-5, max. 5, EN ISO 12945-2 (4-5)
Lichtechtheit	Skala 1-8, max. 8, EN ISO 105-B02 (5-7)
Reibechtheit nass/trocken	Skala 1-5, max. 5, EN ISO 105x12 (nass/trocken (4-5/4-5)
Brandschutznormen	CA TB 117-2013 ASTM E 84 Class I BS EN 1021-2 (streichholz) BS EN 1021-1 (Zigarette)

* OPTION GEGEN AUFPREIS - Basis P19, P19K
* Es besteht die Möglichkeit, das Produkt in vollem Farbspektrum von Atlantic laut dem Musterkatalog Gabriel innerhalb von 8 Wochen zu bestellen

Stoff Vita - zweite Preisgruppe

V-01 Hellgrau
V-02 Dunkelbeige
V-03 Gelb
V-04 Grau
V-07 Dunkelgrau
V-09 Olivgrün
V-10 Graubraun
V-11 Rostbraun
V-12 Schwarz
V-18 Meerblau
V-19 Blau
V-29 Dunkelgrün
V-39 Schokolade
V-44 Beige
V-46 Braun

Technische Daten:

Material	Obermaterial: 98,5% PVC, 1,5% PU Trägergewebe: 50% poliester, 50% Baumwolle
Stoffgewicht /lfm	850g/m2 ± 10% (1190G/lin. m ± 10%)
Scheuertouren	BS EN ISO 5470-2, 100,000 Martindale
Lichtechtheit	6 (ISO 105 - B02)
Reibechtheit nass/trocken	Nass: 4, Trocken: 4 (ISO 105 - X12)
Feuersicherung	BS EN 1021 - (Zigarette) BS EN 1021 - 2 (Streichholz) BS 5852 - (Zündquelle 5) BS 7176 - (Mittlere Gefahr)
Flexes	BS EN ISO 7854 - Method B, 400.000 Flexing cycles
Anti-mikrobiell / Anti-Schimmel	AATCC 147

Stoff Charles * - zweite Preisgruppe

C-01 Schwarz
C-05 Grau
C-06 Beige
C-14 Braun
C-18 Rostbraun
C-21 Rot
C-30 Pink
C-31 Marsala
C-32 Dunkelblau
C-35 Blau
C-41 Gelb
C-44 Oliv
C-45 Grün

Technische Daten:

Material	100% Polyester
Stoffgewicht	433g/m2
Scheuertouren	90,000 Zyklen Martindale (EN ISO 12947-2)
Pilling	EN ISO 12945-2, 5
Lichtechtheit	EN ISO 105-B02, 5
Reibechtheit nass/trocken	trocken: 4-5, nass: 4-5,EN ISO 105x12
Feuersicherung	EN 1021, 1

*** Es besteht die Möglichkeit, das Produkt im vollen Farbspektrum von Charles laut dem Musterkatalog Dekoma innerhalb der Standardlieferzeit zu bestellen.**

Stoff Go Check - zweite Preisgruppe

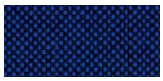
G-66136 Blau

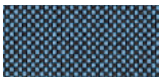
G-66135 Hellblau

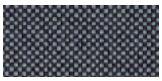
G-60080 Dunkelgrau

G-66138 Marineblau

G-60084 Dunkelanthrazit

G-68149 Dunkelgrün

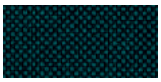
G-68152 Grün

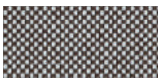
G-60079 Grau

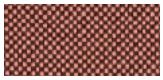
G-64183 Marsala

G-63079 Orange

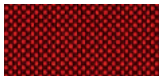
G-64171 Rot

G-64172 Dunkelrot

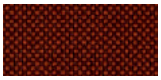
G-61144 Braun

G-61145 Dunkelbraun

Technische Daten:

Material	100% Trevira CS
Stoffgewicht	435g/lm
Scheuertouren	80,000 reibt Martindale (EN ISO 12947-2)
Pilling	skala 1-5, max. 5 - EN ISO 12945-2, 5
Lichtechtheit	skala 1-8, max. 8 - EN ISO 105-B02, 5-8
Reibechtheit nass/trocken	trocken: 4-5, nass: 4-5, skala 1-5, max. 5 - EN ISO 105x12
Feuersicherung	BS EN 1021 1 & 2 Zigarette und Streichholz BS EN 1021-1 Zigarette BS 5852 Crib 5 BS 7176 Mittlere Gefahr DIN 4102 - B1 NFP 92-503 / 504/505 M1 ÖNORM A3800-B1-B3825-Q1 UK Klasse Uno UNI 9175 Klasse 1 I EMME FAR / JAR 25.853 (a) (i) (ii) CA TB 117-2013 DIN EN 13501-1 B-s1, d0 AM 18 - NF D 60-013- (nur für Stoff)

Stoff Mica - zweite Preisgruppe

MC-2496-64183 Pink

MC-2496-64146 Rot

MC-2497-64146 Dunkelrot

MC-2497-66006 Marineblau

MC-2496-66030 Blau

MC-2497-67042 Meereblau

MC-2497-67017 Flaschengrün

MC-2497-68146 Grün

MC-2497-62048 Oliv

MC-2496-62093 Hellolivgrün

MC-2496-62095 Senffarbe

MC-2496-62096 Gelb

MC-2496-61008 Beige

MC-2496-60000 Hellgrau

MC-2497-60000 Grau

MC-2497-60021 Anthrazit

MC-2496-66031 Hellblau

MC-2496-67015 Mintfarbe

MC-2497-64029 Dunkelrot

Technische Daten:

Material	recyceltes Post-Consumer-Polyester 97%, Polyester 3%
Stoffgewicht	305g/lm
Scheuertouren	60,000 reibt Martindale (EN ISO 12947-2)
Pilling	skala 1-5, max. 5 - EN ISO 12945-2EN ISO 12945-2, 4-5
Lichtechtheit	skala 1-8, max. 8 - EN ISO 105-B02, 5-8
Reibechtheit nass/trocken	trocken: 4-5, nass: 4-5, skala 1-5, max. 5 - EN ISO 105x12
Feuersicherung	CA TB 117-2013 ASTM E 84 Klasse I. BS EN 1021-1 Zigarette BS EN 1021-2 Match BS 476 Teil 7 Klasse I

Stoff Synergy - dritte Preisgruppe

LDS08 Grau melange

LDS20 Hellgrau

LDS27 Schwarz

LDS29 Dunkelgrau

LDS50 Dunkelgrün

LDS57 Türkis

LDS60 Flaschengrün

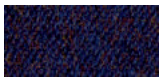
LDS61 Pflaume

LDS69 Dunkelblau

LDS84 Orange

LDS86 Rot

LDS88 Aubergine

LDS19 Beige

LDS79 Braun

LDS44 Gelb

Technische Daten:

Material	95% Virgin wool, 5% Polyamide	
Stoffgewicht	400g/m2 (560g/lm)	
Scheuertouren	100.000 Martindale	
Lichtechtheit	ISO 105 - B02	5
Reibechtheit nass/trocken	EN ISO 105x12 (trocken/nass)	4-4
Brandschutznormen	EN 1021 - 1&2 (cigarette & match) BS 7176 Low Hazard NF D 60-013 ÖNORM B 3825 & A 3800-1 (58 kg/m3 CMHR Foam) UNI 9175 Classe 1 IM EN 13501-1 Adhered Class D, s1, d0 IMO FTP Code (Part 8) The Furniture and Furnishing (Fire) (Safety) Regulations 1988 (Domestic Cigarette and Match) BS 5852 Ignition Source 5 when FR treated BS 7176 Medium Hazard when FR treated EN 13501-1 Adhered Class B, s1, d0 when FR treated EN 13501-1 Un-adhered Class D, s2, d0 when FR treated BS 5867-2: Type B Curtains & Drapes when FR treated	

Stoff Silvertex - dritte Preisgruppe

Es besteht die Möglichkeit, das Produkt in vollem Farbspektrum von Silvertex laut dem Musterkatalog Spradling innerhalb von 15 Werktagen zu bestellen.

Technische Daten:

Material	Beschichtung: 100% Vinyl Träger: 100% Poyester Hi-Loft²™
Stoffgewicht	685 gr/m2
Abriebfestigkeit	>300,000 Zyklen Martindale
UV-Beständigkeit	>= 7 (1000 Std., Blauwollskala)
Kältebruchresistenz	-23°C
Flammschutzausrüstung	NF P 92-503 / M2 EN 1021, Part 1&2 DIN 4102 B2 ÖNORM B 3825, Gruppe I - Schwerbrennbares Verhalten ÖNORM A 3800, Teil I, Qualmbildungsklasse QI - schwachqualmend IMO Res. MSC.307 (88) (2010 FTP Code) Annex I Part 8 (MED) Marine Equipment Directive in its current valid version UNI 91 75 (1987) / UNI 9175/FAI (1994) Classe I.IM (uno I EMME) UNE 23.727-90 IR /M2 EN 71-2: 2006+AI: 2007 Safety of Toys - Part 2: Flammability ECE R I I 8 (replaces Directiveę 95/28/EC) FMVSS 302 FAR 25/853
Keimresistent	Antimikrobielle Ausrüstung, Antibakterielle Ausrüstung, Antimykotische Ausrüstung

Stoff Tessa - dritte Preisgruppe

T-08 Creme | T-09 Beige | T-05 Grau | T-12 Dunkelbraun

T-03 Dunkelgrau

Technische Daten:

Material	95% Polyester, 5% Acryl
Stoffgewicht	500g/m2
Scheuertouren	75,000 Zyklen Martindale (EN ISO 12497-2)
Pilling	EN ISO 12945-2, 4-5
Lichtechtheit	EN ISO 105-B02, 4
Reibechtheit nass/trocken	trocken: 4-5, nass: 4-5, EN ISO 105x12

Stoff Oceanic - dritte Preisgruppe

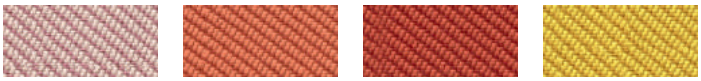

O-16 Pink | O-05 Koralle | O-12 Rot | O-07 Gelb

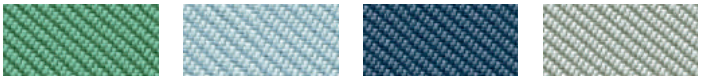

O-04 Hellgün | O-15 Hellblau | O-11 Blau | O-13 Hellgrau

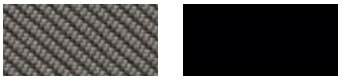

O-08 Dunkelgrau | O-01 Schwarz

Technische Daten:

Material	100% recyceltes Post-Consumer-Polyester
Stoffgewicht	497g/m2
Scheuertouren	100,000 Zyklen Martindale (EN ISO 12947-2)
Pilling	EN ISO 12945-2, 5
Lichtechtheit	EN ISO 105-B02, 5
Reibechtheit nass/trocken	trocken: 4, nass: 4, EN ISO 105x12
Feuersicherung	EN 1021, - 1&2 (Zigarette, Streichholz) BS 7176 Low Hazard BS 5852 Ignition Source BS 7176 Medium Hazard

Stoff Quest - dritte Preisgruppe

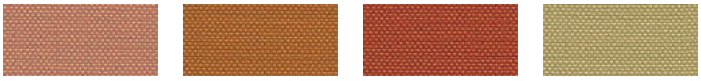

Q-26 Pink | Q-25 Orange | Q-24 Rot | Q-21 Pastelgelb

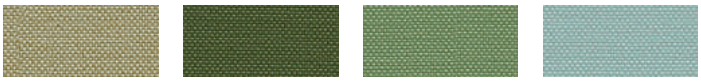

Q-19 Beige | Q-18 Oliv | Q-13 Hellgün | Q-07 Hellblau

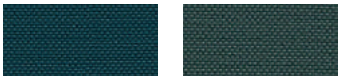

Q-08 Marineblau | Q-04 Anthrazit

Technische Daten:

Material	100% recyceltes Post-Consumer-Polyester
Stoffgewicht	330g/m2
Scheuertouren	100,000 Zyklen Martindale (EN ISO 12947-2)
Lichtechtheit	EN ISO 105-B02, 4-6
Reibechtheit nass/trocken	trocken: 4, nass: 4, EN ISO 105x12
Feuersicherung	EN 1021, - 1&2 (Zigarette, Streichholz) BS 7176 Low Hazard UNI 9175 Classe 1 IM BS 476 Part 7 Class 1Y (Adhered) EN 13501-1 Adhered Class B, s1, d0 EN 13501-1 Un-adhered Class B, s1, d0 BS 5852 Ignition Source 5 with EnviroFlam5 BS 7176 Medium Hazard with EnviroFlam5 IMO FTP Code (Part 8) with EnviroFlam5

Stoff Grain - dritte Preisgruppe

GR-64249 Pink | GR-62122 Gelb | GR-62016 Hellorange | GR-63117 Orange

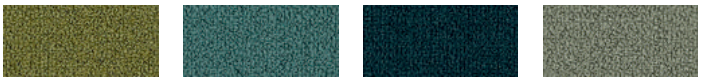

GR-68243 Oliv | GR-66236 Himmelblau | GR-66232 Marineblau | GR-60301 Grau

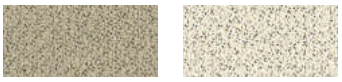

GR-61252 Beige | GR-61250 Weiß

Technische Daten:

Material	92% recyceltes Post-Consumer-Polyester 8% Polyester
Stoffgewicht	615g/m2
Scheuertouren	100,000 Zyklen Martindale (EN ISO 12947-2)
Pilling	EN ISO 12945-2, 5
Lichtechtheit	EN ISO 105-B02, 5-7
Reibechtheit nass/trocken	trocken: 4-5, nass: 4-5, EN ISO 105x12
Feuersicherung	BS EN 1021 1&2 Zigarette, Streichholz BS EN 1021-1 Zigarette CA TB 117-2013

Stoff Atlas - vierte Preisgruppe

AS-531 Orange

AS-501 Pink

AS-651 Rot

AS-681 Dunkelrot

AS-391 Braun

AS-781 Marineblau

AS-161 Dunkelgrau

AS-111 Hellgrau

AS-971 Hellgün

AS-981 Dunkelgrün

Technische Daten:

Material	90% new wool, 10% nylon
Stoffgewicht /lfm	286g/m2, 400g/lm
Scheuertouren	100,000 cykli Martindale, EN ISO 12947
Lichtechtheit	ISO 105 B02: 6-7
Reibechtheit nass/trocken	ISO 105-X12:2001, (wet/dry) 4-5/4-5
Feuersicherung	BS EN 1021-2 Match,BS EN 1021-1 Cigarette, BS 5 5852 Crib 5, BS 5852 ignition source 3, BS 5852 Part 1, NF D 60 013, UNI 9175 1IM, US Cal. Bull. 117-2013

Leder - vierte Preisgruppe

L01 Schwarz

L02 Dunkelgrün

L03 Marineblau

L04 Hellbraun

L05 Dunkelbraun

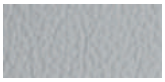
L06 Grau

L07 Beige

Technische Daten:

Material	Leather type - corrected grain leather Type of finishing - pigmented leather
Scheuertouren	Dry: 500 cycles - min. 4 grey scale Wet: 250 cycles - min. 4 grey scale UNI EN ISO 11640
Lichtechtheit	Light fastness: min. 4 grey scale,
Brandschutznormen	UNI ISO 105-802 No ignition UNI EN 1021-1-2006 BS EN 1021-1-2006