Stilt
technische Beschreibung

.mdd

.mdd befindet sich seit Jahren in Gruppe der besten Produzenten, die auf Büromöbel spezialisiert sind.
Von unserer Qualität zeugen die von uns erhaltenten Auszeichnungen sowie die immer steigende Nachfrage nach den von uns angebotenen Produkten.
Die Realien des heutigen Markts erforden ständiges Verbessern der Qualität - sowohl des Produkts als auch der Tätigkeiten innerhalb der Firma. Dies betrifft vor allem, neben Qualität dre Unternehmen verlaufenden Prozesse, Handelsdienstleistung und Marketing. .mdd gehört mit Sicherheit zu den Unternehmen, die für alle erwähnten Bedingungen sorgen, da siese die Grundlage des ökonomischen Firmenerfolgs sind.
Die ständigen Investitionen in den Maschinenpark, Optimierung der Verwaltungsysteme und Erweiterung der Fläche von Produktionshallen lassen uns die Zeit reduzieren, die für die Produktion eines hochqualotativen, fertigen Produkts nötig ist.

Unsere langjährige Erfahrung im Bereich von Produktion der Büromöbel bestätigt eine Referenzliste der Firmen und Institutionen, die unsere Leistungsfähigkeit und komplexen Service zu schätzen wissen.
Umweltschutzpolitik... ist eine von unseren Prioritäten.
Ständig investieren wir in die Ausstattung, die uns Energie erhalten lässt. Die industrielen Abfälle werden bei .mdd mit höchster Aufmerksamkeit recycelt. .mdd hat zahlreiche Zertifikate, die unsere Sorge um Abfallverwertung bestätigen.
Alle von uns gebrauchten Materialien sind umweltfreundkich und alle unsere Produkte haben Recyclingquote von 95%.

Allgemeine Informationen:

Gewährleistung:
.mdd-Produkte - **5 Jahre.**
Elektrische Bestandteile und Stoffe - **2 Jahre.**

Zertifikat - Melaminplatte:

Zertifikat - der Stoff:

Montage:
Das Produkt wird im Ganzen geliefert

Verpackung:
Schaumfolie, Karton

Rohstoffzusammensetzung *:

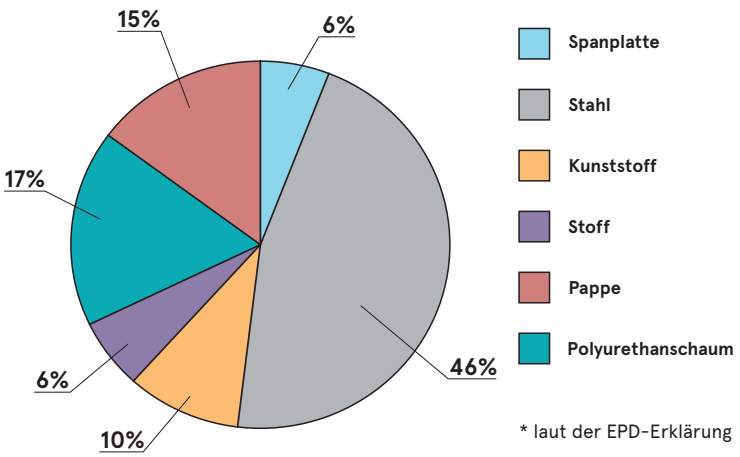

* laut der EPD-Erklärung

Recyclingfähigkeit **
Recycling: 100% - Downcycling: 0%

Recyclinganteil
34%

CO2-Fußabdruck
31,1 kg

** durchschnittswerte für einen Vertreter einer bestimmten Gruppe; Werte können bei anderen Produkten abweichen.

Stilt - Sessel, Sofa

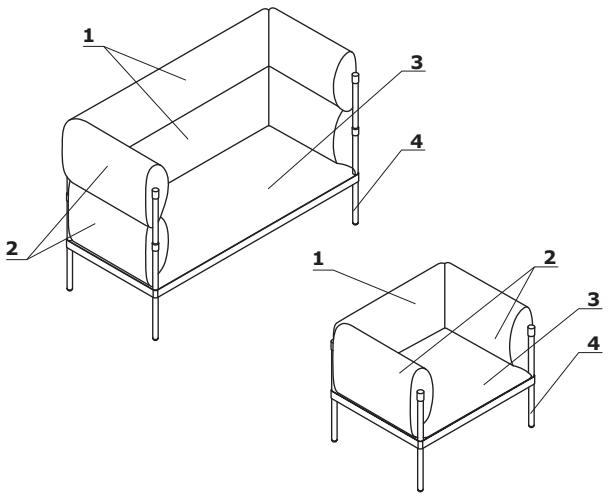

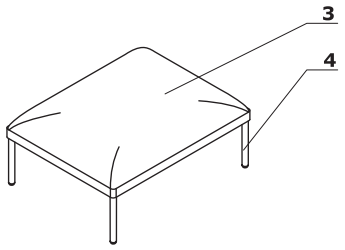

1. **Rückenlehne -** Gestell aus der Spannplatte, 18mm; Schnittschaum, Dichte von 25 kg/m³; gepolstert
2. **Armlehnen -** Gestell aus der Spannplatte, 18mm; Schnittschaum, Dichte von 40 kg/m³; gepolstert
3. **Sitz** - Gestell aus Stahlrahmen mit Federn; Schnittschaum, Dichte von 35 kg/m³; gepolstert
4. **Basis** - 4-Fuß, Stahl, pulverbeschichtet; Beine aus einem Rohr Ø 30 mm hergestellt, Wandstärke 2 mm

Zubehör - Sessel, Sofa

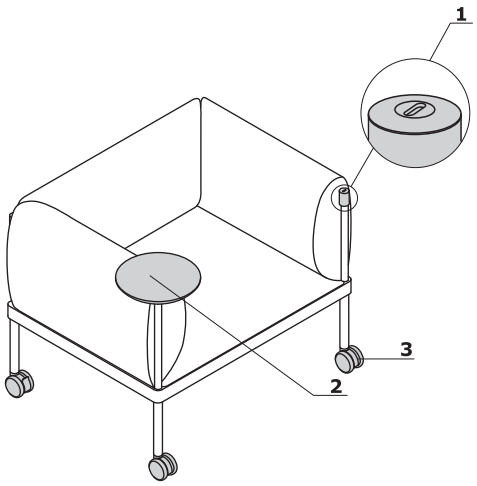

OPTION GEGEN AUFPREIS:

1. **Mediabox M010 -** USB A, C; 5V, 2x2,5 Amp
2. **Platte -** MDF-Platte, lackiert 19 mm - in Farbe des Gestells; Metall, pulverbeschichtet
3. **Räder -** mit Bremsen; Ø75 mm (nur für Stilt Sessel)

Abmessungen

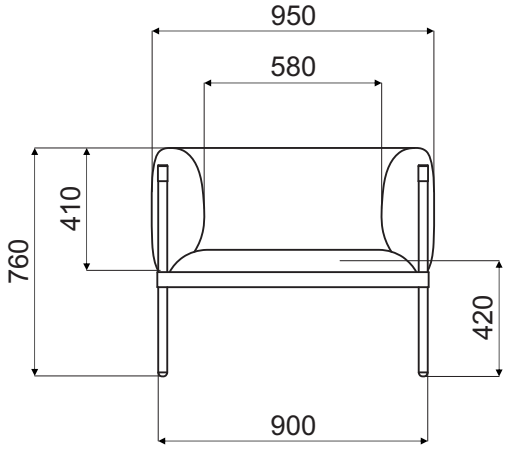

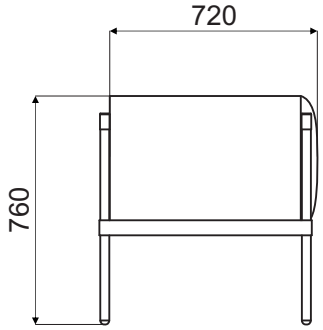

SIS1

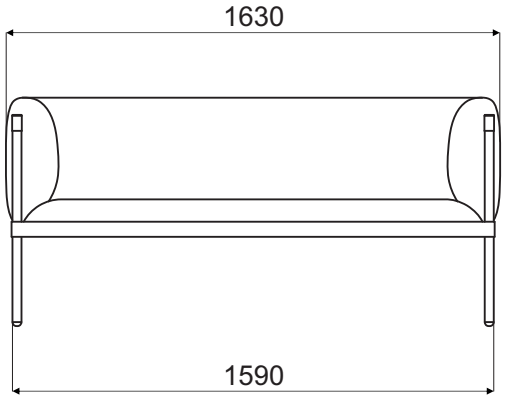

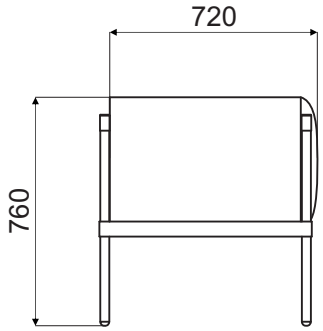

SIS2

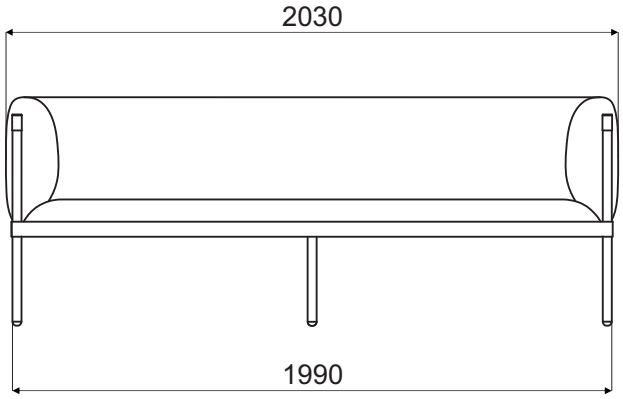

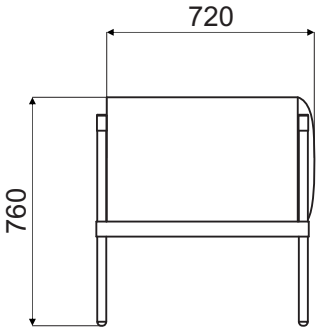

SIS3

Stilt	Datum der Vorbereitung 09.12.2022	Die in diesem Dokument enthaltenen Daten sind am Tag der Erstellung gültig. Produktänderung erfordert keine systematische Aktualisierung des Dokuments, wenn die Grundeigenschaften davon nicht betroffen sind.	Seite 4/12
			Abmessungen (mm)

Abmessungen

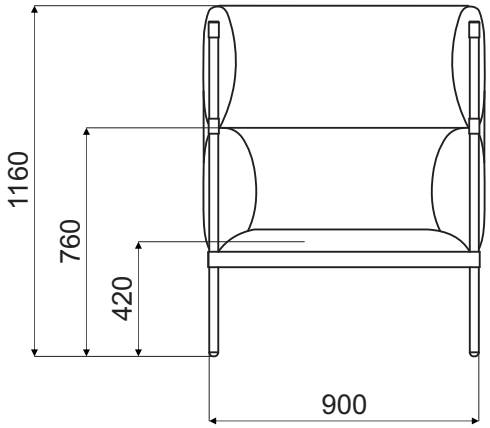

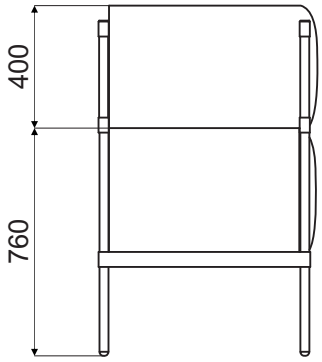

SISH1

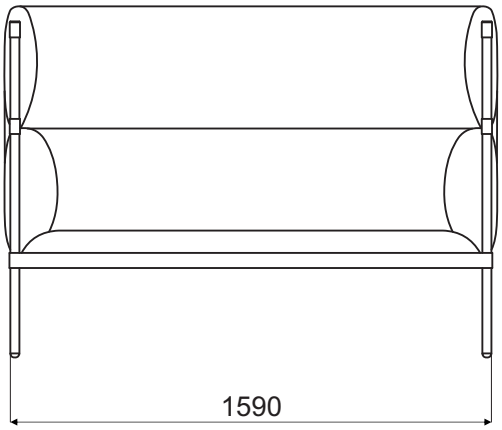

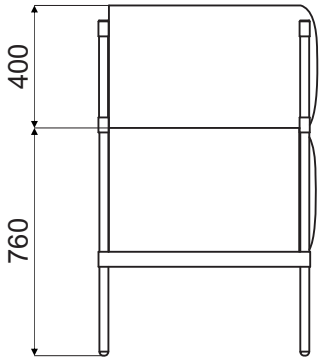

SISH2

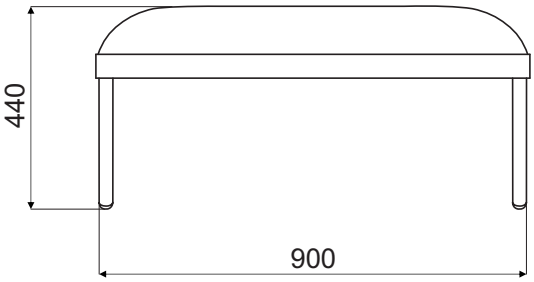

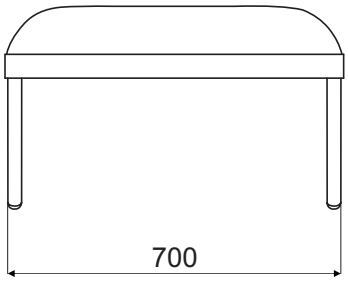

SIS4

Stilt	Datum der Vorbereitung 09.12.2022	Die in diesem Dokument enthaltenen Daten sind am Tag der Erstellung gültig. Produktänderung erfordert keine systematische Aktualisierung des Dokuments, wenn die Grundeigenschaften davon nicht betroffen sind.	Seite 5/12
			Abmessungen (mm)

Stilt – Sessel, Sofa *

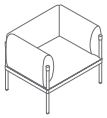

SIS1
950 / 720 / 760
36 kg

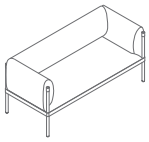

SIS2
1630 / 720 / 760
51.3 kg

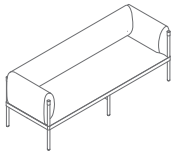

SIS3
2030 / 720 / 760
61.5 kg

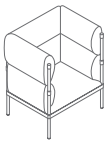

SISH1
950 / 720 / 1160
51.9 kg

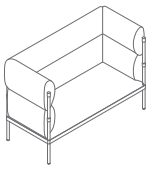

SISH2
1630 / 720 / 1160
72.1 kg

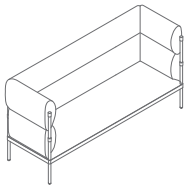

SISH3
2030 / 720 / 1160
84.3 kg

Stilt – Puff *

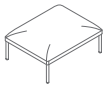

SIS4
900 / 700 / 440
36 kg

* Abmessungen in Millimetern: Breite x Tiefe x Höhe

Sessel, Sofa - Sitz, Rückenlehne
Stoff Medley - zweite Preisgruppe

M-68005 Dunkelolivgrün

M-66008 Grau

M-64019 Rot

M-63064 Pink

M-60999 Schwarz

M-61189 Beige

M-60003 Hellgrau

M-62054 Senfgelb

M-62002 Gelb

M-66010 Blau

M-65011 Grau-violett

M-63017 Rostbraun

M-67006 Hellblau

Technische Daten:

Material	polyester 100%
Stoffgewicht	510 g/lm (16.45 oz/lin.yd.)
Scheuertouren	BS EN ISO 12947-2, 75,000 Martindale
Pilling (Knötchenbildung)	Skala 1-5, max. 5, EN ISO 12945-2 (4)
Lichtechtheit	Skala 1-8, max. 8, EN ISO 105-B02 (5-7)
Reibechtheit nass/trocken	Skala 1-5, max. 5, EN ISO 105x12 (nass/trocken (4-5/4-5)
Akustische Schallabsorption	ISO 354
Brandschutznormen	BS EN 1021-1 (Zigarette) BS 476 Partie 7, Class 2 Class Uno UNI 9174 - UNI 8457 CA TB 117-2013 ASTM E 84 Class I

Stoff Atlantic * - zweite Preisgruppe

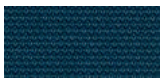
A-67043 Dunkeltürkis

A-67030 Meerblau

A-60141 Hellgrau

A-60011 Grau

A-66064 Dunkelblau

A-65037 Violett

A-62048 Oliv

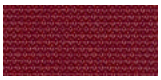
A-64089 Rot

A-61078 Beige

A-60025 Anthrazit

Technische Daten:

Material	polyester 100%
Stoffgewicht	530 g/lm (17.09 oz/lin.yd.)
Scheuertouren	BS EN ISO 12947-2, 110,000 Martindale
Pilling (Knötchenbildung)	Skala 1-5, max. 5, EN ISO 12945-2 (4-5)
Lichtechtheit	Skala 1-8, max. 8, EN ISO 105-B02 (5-7)
Reibechtheit nass/trocken	Skala 1-5, max. 5, EN ISO 105x12 (nass/trocken (4-5/4-5)
Brandschutznormen	CA TB 117-2013 ASTM E 84 Class I BS EN 1021-2 (streichholz) BS EN 1021-1 (Zigarette)

Stoff Vita - zweite Preisgruppe

V-01 Hellgrau

V-02 Dunkelbeige

V-03 Gelb

V-04 Grau

V-07 Dunkelgrau

V-09 Olivgrün

V-10 Graubraun

V-11 Rostbraun

V-12 Schwarz

V-18 Meerblau

V-19 Blau

V-29 Dunkelgrün

V-39 Schokolade

V-44 Beige

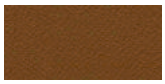
V-46 Braun

Technische Daten:

Material	Obermaterial: 98,5% PVC, 1,5% PU Trägergewebe: 50% poliester, 50% Baumwolle
Stoffgewicht /lfm	850g/m2 ± 10% (1190G/lin. m ± 10%)
Scheuertouren	BS EN ISO 5470-2, 100,000 Martindale
Lichtechtheit	6 (ISO 105 - B02)
Reibechtheit nass/trocken	Nass: 4, Trocken: 4 (ISO 105 - X12)
Feuersicherung	BS EN 1021 - (Zigarette) BS EN 1021 - 2 (Streichholz) BS 5852 - (Zündquelle 5) BS 7176 - (Mittlere Gefahr)
Flexes	BS EN ISO 7854 - Method B, 400.000 Flexing cycles
Anti-mikrobiell / Anti-Schimmel	AATCC 147

***** Es besteht die Möglichkeit, das Produkt in vollem Farbspektrum von Atlantic laut dem Musterkatalog Gabriel innerhalb von 8 Wochen zu bestellen

Stoff Charles * - zweite Preisgruppe

C-01 Schwarz
C-05 Grau
C-06 Beige
C-14 Braun
C-18 Rostbraun
C-21 Rot
C-30 Pink
C-31 Marsala
C-32 Dunkelblau
C-35 Blau
C-41 Gelb
C-44 Oliv
C-45 Grün

Technische Daten:

Material	100% Polyester
Stoffgewicht	433g/m2
Scheuertouren	90,000 Zyklen Martindale (EN ISO 12947-2)
Pilling	EN ISO 12945-2, 5
Lichtechtheit	EN ISO 105-B02, 5
Reibechtheit nass/trocken	trocken: 4-5, nass: 4-5,EN ISO 105x12
Feuersicherung	EN 1021, 1

Stoff Mica - zweite Preisgruppe

MC-01 Pink
MC-02 Rot
MC-03 Dunkelrot
MC-04 Marineblau
MC-05 Blau
MC-06 Meereblau
MC-07 Flaschengrün
MC-08 Grün
MC-09 Oliv
MC-10 Hellolivgrün
MC-11 Senffarbe
MC-12 Gelb
MC-13 Beige
MC-14 Hellgrau
MC-15 Grau
MC-16 Anthrazit
MC-17 Hellblau
MC-18 Mintfarbe
MC-19 Dunkelrot

Technische Daten:

Material	recyceltes Post-Consumer-Polyester 97%, Polyester 3%
Stoffgewicht	305g/lm
Scheuertouren	60,000 reibt Martindale (EN ISO 12947-2)
Pilling	skala 1-5, max. 5 - EN ISO 12945-2EN ISO 12945-2, 4-5
Lichtechtheit	skala 1-8, max. 8 - EN ISO 105-B02, 5-8
Reibechtheit nass/trocken	trocken: 4-5, nass: 4-5, skala 1-5, max. 5 - EN ISO 105x12
Feuersicherung	CA TB 117-2013 ASTM E 84 Klasse I. BS EN 1021-1 Zigarette BS EN 1021-2 Match BS 476 Teil 7 Klasse I

* Es besteht die Möglichkeit, das Produkt im vollen Farbspektrum von Charles laut dem Musterkatalog Dekoma innerhalb der Standardlieferzeit zu bestellen.

Stoff Go Check - zweite Preisgruppe

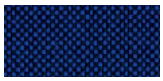
G-66136 Blau

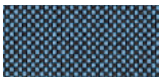
G-66135 Hellblau

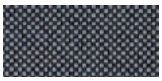
G-60080 Dunkelgrau

G-66138 Marineblau

G-60084 Dunkelanthrazit

G-68149 Dunkelgrün

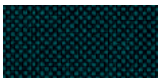
G-68152 Grün

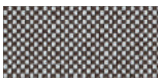
G-60079 Grau

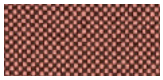
G-64183 Marsala

G-63079 Orange

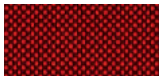
G-64171 Rot

G-64172 Dunkelrot

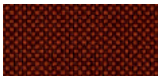
G-61144 Braun

G-61145 Dunkelbraun

Technische Daten:

Material	100% Trevira CS
Stoffgewicht	435g/lm
Scheuertouren	80,000 reibt Martindale (EN ISO 12947-2)
Pilling	skala 1-5, max. 5 - EN ISO 12945-2, 5
Lichtechtheit	skala 1-8, max. 8 - EN ISO 105-B02, 5-8
Reibechtheit nass/trocken	trocken: 4-5, nass: 4-5, skala 1-5, max. 5 - EN ISO 105x12
Feuersicherung	BS EN 1021 1 & 2 Zigarette und Streichholz BS EN 1021-1 Zigarette BS 5852 Crib 5 BS 7176 Mittlere Gefahr DIN 4102 - B1 NFP 92-503 / 504/505 M1 ÖNORM A3800-B1-B3825-Q1 UK Klasse Uno UNI 9175 Klasse 1 I EMME FAR / JAR 25.853 (a) (i) (ii) CA TB 117-2013 DIN EN 13501-1 B-s1, d0 AM 18 - NF D 60-013- (nur für Stoff)

Stoff Synergy - dritte Preisgruppe

LDS08 Grau melange

LDS20 Hellgrau

LDS27 Schwarz

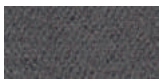
LDS29 Dunkelgrau

LDS50 Dunkelgrün

LDS57 Türkis

LDS60 Flaschengrün

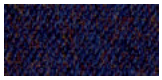
LDS61 Pflaume

LDS69 Dunkelblau

LDS84 Orange

LDS86 Rot

LDS88 Aubergine

LDS19 Beige

LDS79 Braun

LDS44 Gelb

Technische Daten:

Material	95% Virgin wool, 5% Polyamide	
Stoffgewicht	400g/m2 (560g/lm)	
Scheuertouren	100.000 Martindale	
Lichtechtheit	ISO 105 - B02	5
Reibechtheit nass/trocken	EN ISO 105x12 (trocken/nass)	4-4
Brandschutznormen	EN 1021 - 1&2 (cigarette & match) BS 7176 Low Hazard NF D 60-013 ÖNORM B 3825 & A 3800-1 (58 kg/m3 CMHR Foam) UNI 9175 Classe 1 IM EN 13501-1 Adhered Class D, s1, d0 IMO FTP Code (Part 8) The Furniture and Furnishing (Fire) (Safety) Regulations 1988 (Domestic Cigarette and Match) BS 5852 Ignition Source 5 when FR treated BS 7176 Medium Hazard when FR treated EN 13501-1 Adhered Class B, s1, d0 when FR treated EN 13501-1 Un-adhered Class D, s2, d0 when FR treated BS 5867-2: Type B Curtains & Drapes when FR treated	

Stoff Silvertex - dritte Preisgruppe

Es besteht die Möglichkeit, das Produkt in vollem Farbspektrum von Silvertex laut dem Musterkatalog Spradling innerhalb von 15 Werktagen zu bestellen.

Technische Daten:

Material	Beschichtung: 100% Vinyl Träger: 100% Poyester Hi-Loft²™
Stoffgewicht	685 gr/m2
Abriebfestigkeit	>300,000 Zyklen Martindale
UV-Beständigkeit	>= 7 (1000 Std., Blauwollskala)
Kältebruchresistenz	-23°C
Flammschutzausrüstung	NF P 92-503 / M2 EN 1021, Part 1&2 DIN 4102 B2 ÖNORM B 3825, Gruppe I - Schwerbrennbares Verhalten ÖNORM A 3800, Teil I, Qualmbildungsklasse QI - schwachqualmend IMO Res. MSC.307 (88) (2010 FTP Code) Annex I Part 8 (MED) Marine Equipment Directive in its current valid version UNI 91 75 (1987) / UNI 9175/FAI (1994) Classe I.IM (uno I EMME) UNE 23.727-90 IR /M2 EN 71-2: 2006+AI: 2007 Safety of Toys - Part 2: Flammability ECE R I I 8 (replaces Directive 95/28/EC) FMVSS 302 FAR 25/853
Keimresistent	Antimikrobielle Ausrüstung, Antibakterielle Ausrüstung, Antimykotische Ausrüstung

Stoff Tessa - dritte Preisgruppe

T-08 Creme

T-09 Beige

T-05 Grau

T-12 Dunkelbraun

T-03 Dunkelgrau

Technische Daten:

Material	95% Polyester, 5% Acryl
Stoffgewicht	500g/m2
Scheuertouren	75,000 Zyklen Martindale (EN ISO 12497-2)
Pilling	EN ISO 12945-2, 4-5
Lichtechtheit	EN ISO 105-B02, 4
Reibechtheit nass/trocken	trocken: 4-5, nass: 4-5, EN ISO 105x12

Stoff Oceanic - dritte Preisgruppe

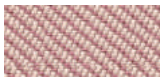
O-16 Pink

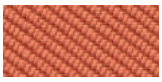
O-05 Koralle

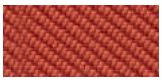
O-12 Rot

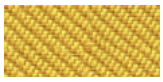
O-07 Gelb

O-04 Hellgün

O-15 Hellblau

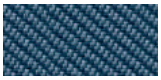
O-11 Blau

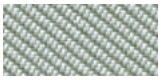
O-13 Hellgrau

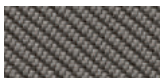
O-08 Dunkelgrau

O-01 Schwarz

Technische Daten:

Material	100% recyceltes Post-Consumer-Polyester
Stoffgewicht	497g/m2
Scheuertouren	100,000 Zyklen Martindale (EN ISO 12947-2)
Pilling	EN ISO 12945-2, 5
Lichtechtheit	EN ISO 105-B02, 5
Reibechtheit nass/trocken	trocken: 4, nass: 4, EN ISO 105x12
Feuersicherung	EN 1021, - 1&2 (Zigarette, Streichholz) BS 7176 Low Hazard BS 5852 Ignition Source BS 7176 Medium Hazard

Stoff Quest - dritte Preisgruppe

Q-26 Pink | Q-25 Orange | Q-24 Rot | Q-21 Pastelgelb
Q-19 Beige | Q-18 Oliv | Q-13 Hellgün | Q-07 Hellblau
Q-08 Marineblau | Q-04 Anthrazit

Technische Daten:

Material	100% recyceltes Post-Consumer-Polyester
Stoffgewicht	330g/m2
Scheuertouren	100,000 Zyklen Martindale (EN ISO 12947-2)
Lichtechtheit	EN ISO 105-B02, 4-6
Reibechtheit nass/trocken	trocken: 4, nass: 4, EN ISO 105x12
Feuersicherung	EN 1021, - 1&2 (Zigarette, Streichholz) BS 7176 Low Hazard UNI 9175 Classe 1 IM BS 476 Part 7 Class 1Y (Adhered) EN 13501-1 Adhered Class B, s1, d0 EN 13501-1 Un-adhered Class B, s1, d0 BS 5852 Ignition Source 5 with EnviroFlam5 BS 7176 Medium Hazard with EnviroFlam5 IMO FTP Code (Part 8) with EnviroFlam5

Stoff Grain - dritte Preisgruppe

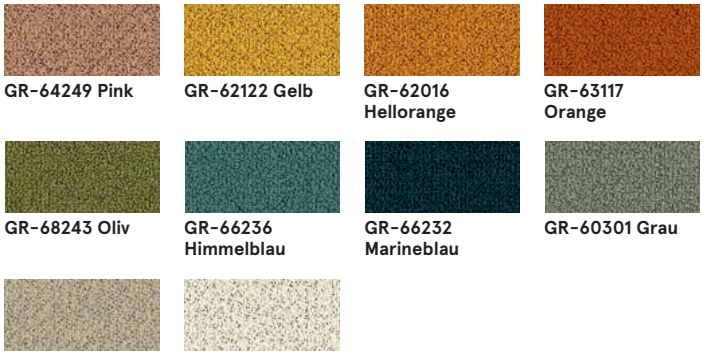

GR-64249 Pink | GR-62122 Gelb | GR-62016 Hellorange | GR-63117 Orange
GR-68243 Oliv | GR-66236 Himmelblau | GR-66232 Marineblau | GR-60301 Grau
GR-61252 Beige | GR-61250 Weiß

Technische Daten:

Material	92% recyceltes Post-Consumer-Polyester 8% Polyester
Stoffgewicht	615g/m2
Scheuertouren	100,000 Zyklen Martindale (EN ISO 12947-2)
Pilling	EN ISO 12945-2, 5
Lichtechtheit	EN ISO 105-B02, 5-7
Reibechtheit nass/trocken	trocken: 4-5, nass: 4-5, EN ISO 105x12
Feuersicherung	BS EN 1021 1&2 Zigarette, Streichholz BS EN 1021-1 Zigarette CA TB 117-2013

Stoff Atlas - vierte Preisgruppe

AS-531 Orange | AS-501 Pink | AS-651 Rot | AS-681 Dunkelrot
AS-391 Braun | AS-781 Marineblau | AS-161 Dunkelgrau | AS-111 Hellgrau
AS-971 Hellgün | AS-981 Dunkelgrün

Technische Daten:

Material	90% new wool, 10% nylon
Stoffgewicht /lfm	286g/m2, 400g/lm
Scheuertouren	100,000 cykli Martindale, EN ISO 12947
Lichtechtheit	ISO 105 B02: 6-7
Reibechtheit nass/trocken	ISO 105-X12:2001, (wet/dry) 4-5/4-5
Feuersicherung	BS EN 1021-2 Match,BS EN 1021-1 Cigarette, BS 5 5852 Crib 5, BS 5852 ignition source 3, BS 5852 Part 1, NF D 60 013, UNI 9175 1IM, US Cal. Bull. 117-2013

Leder - vierte Preisgruppe

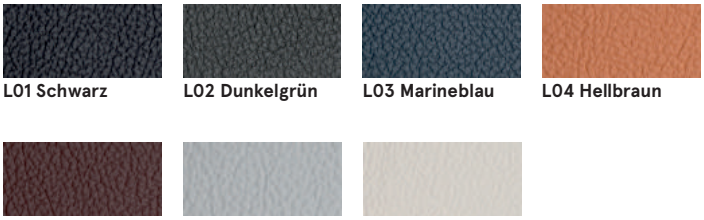

L01 Schwarz | L02 Dunkelgrün | L03 Marineblau | L04 Hellbraun
L05 Dunkelbraun | L06 Grau | L07 Beige

Technische Daten:

Material	Leather type - corrected grain leather Type of finishing - pigmented leather
Scheuertouren	Dry: 500 cycles - min. 4 grey scale Wet: 250 cycles - min. 4 grey scale UNI EN ISO 11640
Lichtechtheit	Light fastness: min. 4 grey scale, UNI ISO 105-802
Brandschutznormen	No ignition UNI EN 1021-1-2006 BS EN 1021-1-2006

.mdd

Basis - Metall

M011 Dunkelgrau
halbmatt RAL7042

M012 Dunkelgrün
halbmatt RAL6012

M013 Dunkelrot
halbmatt RAL3007

M014 Rot
halbmatt RAL3016

M016 Perlweiß
halbmatt RAL1013

M026 Oliv
halbmatt RAL6013

M027 Blau
halbmatt RAL5003

M028 Ziegelrot
halbmatt
RAL 0404040

M029 Gelb
halbmatt
RAL 0807060

M030 Beige
halbmatt
RAL 0608005

M115 Schwarz
halbmatt RAL9005

www.mdd.eu